选型示范

型号(❶代码·❷D) — ❸ 轮部代号
HEGMDQ100 — UL

■请按步骤❶～❸选择型号和参数后进行订购。

交货期 型号区分: 代码 7 天发货

■固定型

代码	支架				轮部			
	类型	材质	表面处理	刹车形式	代号	材质	颜色	轴承
HEGMDP	固定型	Q235A	电泳(黑漆)	—	UX UL	聚氨酯	黄色 蓝色	双轴承

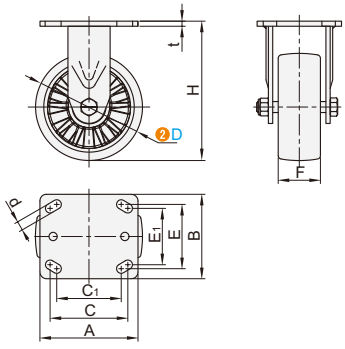

■ 特点:
- 聚氨酯包铝芯。
- 此产品为高强度聚氨酯材质，载重量高，耐磨，降噪，地面不留痕迹。
- 轮芯铸铝材质更加美观，也减少轮身自重。

型号 ❶代码	❷D	❸轮部代号	H	F	A	B	C	C_1	E	E_1	d	t	容许载荷(Kg)	参考重量(Kg) UX	参考重量(Kg) UL
HEGMDP	100	UX UL	142.1	50	116	100	92	76.2	76.2	66.7	11	6	250	1.37	1.7
	130		166.6										350	1.9	1.87
	150		189.3										450	2.12	2.24
	200		239										600	2.87	2.87

■平底活动型

代码	支架				轮部			
	类型	材质	表面处理	刹车形式	代号	材质	颜色	轴承
HEGMDQ	平底活动型	Q235A	电泳(黑漆)	—	UX UL	聚氨酯	黄色 蓝色	双轴承
HEGMDR				五金双刹				

■ 特点:
- 聚氨酯包铝芯。
- 此产品为高强度聚氨酯材质，载重量高，耐磨，降噪，地面不留痕迹。
- 轮芯铸铝材质更加美观，也减少轮身自重。

无刹
HEGMDQ

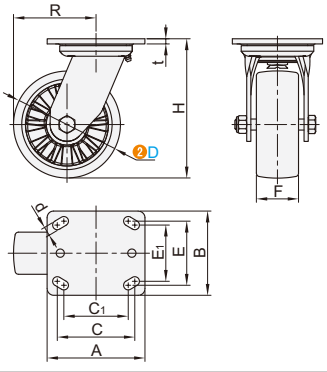

五金双刹
HEGMDR

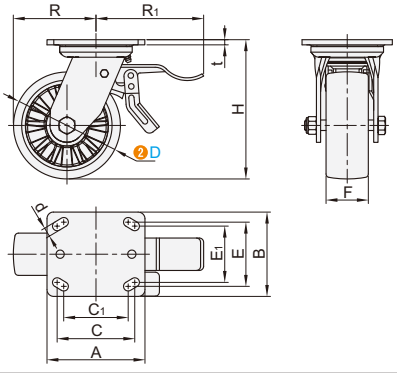

型号 ❶代码	❷D	❸轮部代号	H	F	A	B	C	C_1	E	E_1	d	R HEGMDQ	R HEGMDR	R_1	t	容许载荷(Kg)	参考重量(Kg) HEGMDQ UX	HEGMDQ UL	HEGMDR UX	HEGMDR UL
无刹 HEGMDQ 五金双刹 HEGMDR	100	UX UL	142.1	50	116	100	92	76.2	76.2	66.7	11	80.3	80.3	120	6	250	1.75	2.08	2.25	2.58
	130		166.6									99.4	99.4			350	2.4	2.25	2.9	2.75
	150		189.3									114.8	114.8			450	2.5	2.62	3	3
	200		239									150.2	150.2			600	3.25	3.25	3.75	3.75