选型示范

型号 ❶代码 — ❷圆杆 — ❸ 圆杆长度
GAAXTHA — A — 800

■请按步骤❶～❸选择型号和参数后进行订购。

交货期 型号区分：代码 5 天发货

■ 把手拉起转动式

代码	类型			材质			表面处理		
				锁壳	把手	锁舌	锁壳	把手	锁舌
GAAXTGZ	中型快速安装型平面锁	把手拉起转动式	带锁芯	PA	ZDC	Q235	表面皮纹	喷塑(橘纹黑)	镀锌
GAAXTHA	大型快速安装型平面锁								

中型快速安装型平面锁
GAAXTGZ

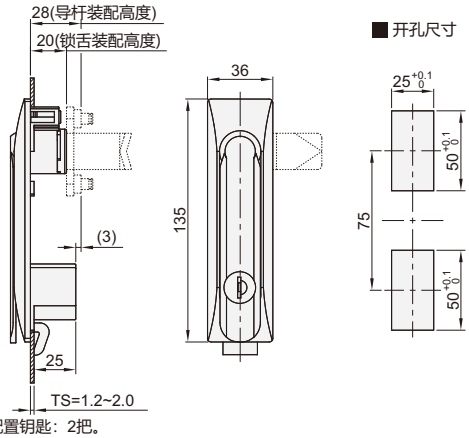

❶ 配置钥匙：2把。

大型快速安装型平面锁
GAAXTHA

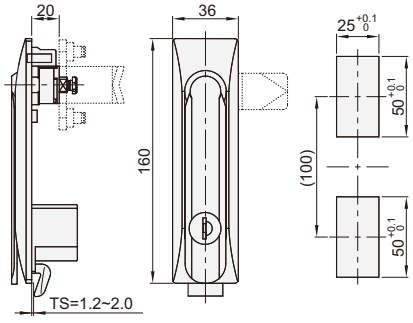

❶ 配置钥匙：2把。

■ 可选配件

名称	材质	表面处理
带眼圆杆	碳钢	镀锌
带滚轮圆杆		
导槽	PP(黑色)	—

带眼圆杆

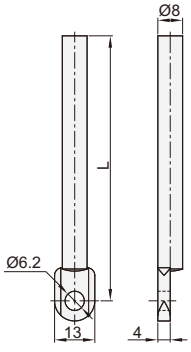

带滚轮圆杆

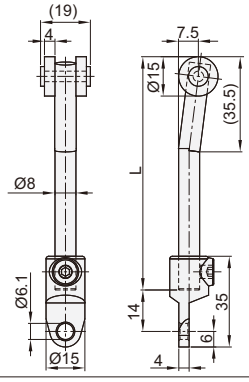

导槽

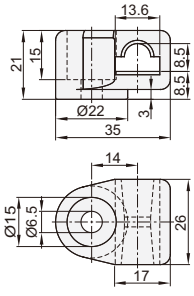

■ 安装尺寸图

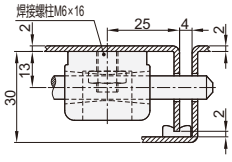

型号		❸ 圆杆长度 L	导槽	参考重量(kg)	
❶代码	❷圆杆			GAAXTGZ	GAAXTHA
GAAXTGZ GAAXTHA	N(不选)	—	—	0.24	0.27
	A(带眼圆杆)	500	C(带导槽)		
		800			
		1000			
	B(带滚轮圆杆)	500			
		800			
		1000			
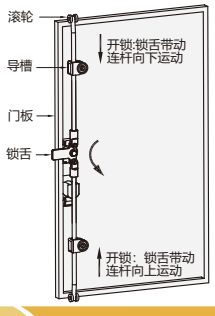
使用示例