代码	类型	材质	表面处理
HA11-ZX-408	转向角码	压铸铝合金	表面喷砂

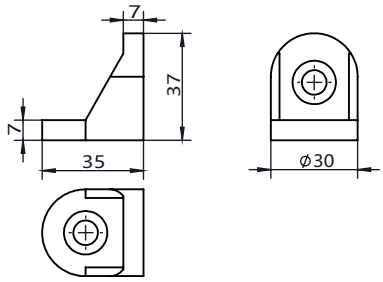

安装使用示例

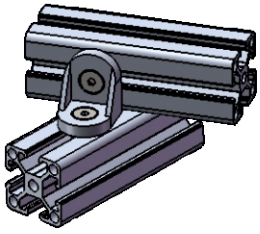

选型示例：HA11-ZX-408-4040 (单品)
HA11-ZX-408-4040-T

HA11-ZX-408-4040-T
(欧标型材配用)

x1 转向角码	HA11-ZX-408-4040
X2 M6X12 沉头螺栓	HA41-PYS-M6-12
X2 M6 T型螺母	HA32-TS-408-M6

槽口	型号	材质	表面处理	重量(g)	用途
8.2	HA11-ZX-408-4040 (单品供货) HA11-ZX-408-4040-T(成套供货)	压铸铝合金	表面喷砂	33.66 43.66	用于两根槽宽为8.2mm的欧标型材，其中一根型材相对另一根型材偏转一定角度的连接，配用两颗M6的螺栓及相对应的T型螺母。

代码	类型	材质	表面处理
HA01-JY-408	挤压角码	6063-T5	喷砂氧化

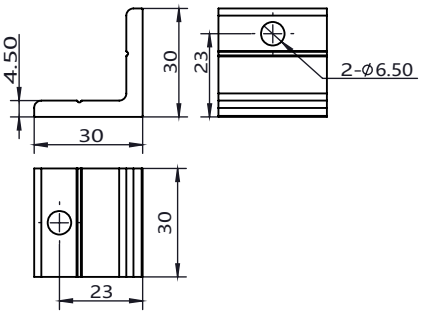

安装使用示例

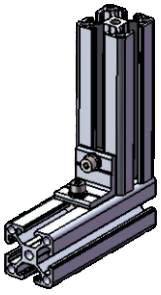

选型示例：HA01-JY-408-30-30 (单品)
HA01-JY-408-30-30-T

HA01-JY-408-30-30-T
(欧标型材配用)

x1挤压角码	HA01-JY-408-30-30
x2 M6X16螺栓	HA41-NYS-M6-16
x2 M6平垫圈	HA41-PDQ-6
x2 M6弹簧垫圈	HA41-TDQ-6
x2 M6 T型螺母	HA32-TS-408-M6

槽口	型号	材质	表面处理	重量(g)	用途
8.2	HA01-JY-408-30-30 (单品供货) HA01-JY-408-30-30-T(成套供货)	6063-T5	喷砂氧化	19.28 47.28	用于两根槽宽为8.2mm的欧标型材相互垂直连接，配用2颗M6的螺栓及相对应的T型螺母，弹簧垫圈和平垫圈。

代码	类型	材质	表面处理
HA01-JY-408	挤压角码	6063-T5	喷砂氧化

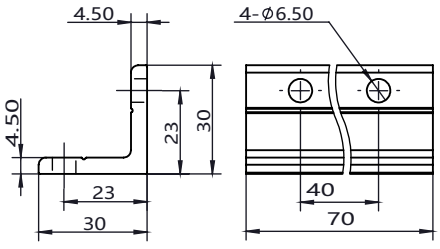

安装使用示例

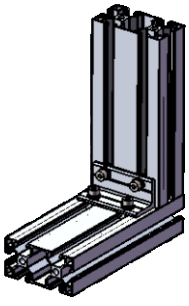

选型示例：HA01-JY-408-30-70 (单品)
HA01-JY-408-30-70-T

HA01-JY-408-30-70-T
(欧标型材配用)

x1挤压角码	HA01-JY-408-30-70
x4 M6X16螺栓	HA41-NYS-M6-16
x4 M6平垫圈	HA41-PDQ-6
x4 M6弹簧垫圈	HA41-TDQ-6
x4 M6 T型螺母	HA32-TS-408-M6

槽口	型号	材质	表面处理	重量(g)	用途
8.2	HA01-JY-408-30-70 (单品供货) HA01-JY-408-30-70-T(成套供货)	6063-T5	喷砂氧化	31.9 83.9	用于两根槽宽为8.2mm的欧标型材相互垂直连接，配用4颗M6的螺栓及相对应的T型螺母，弹簧垫圈和平垫圈。

询价④种方式
官网 http://www.srdfaa.com
深圳市仕瑞达自动化设备有限公司
全国免费 400-966-3863
客服热线 0755-27926613