代码	类型	材质	表面处理
HA11-ZX-308	转向角码	压铸铝合金	表面喷砂

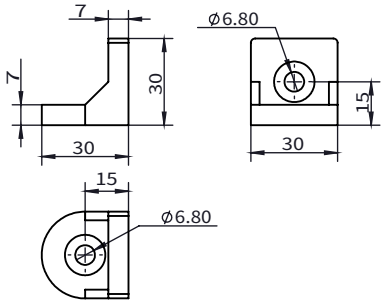

安装使用示例

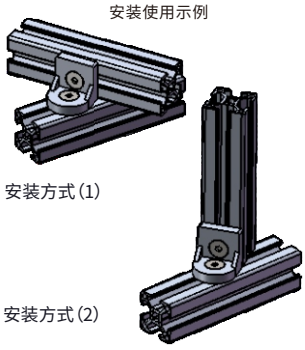

选型示例：HA11-ZX-308-3030(单品)
HA11-ZX-308-3030-GT

HA11-ZX-308-3030-GT
(国标型材配用)

	X1 转向角码	HA11-ZX-308-3030
	X2 M5X12 沉头螺栓	HA41-PYS-M5-12
	X2 M5 T型螺母	HA31-TS-G306-M5

槽口	型号	材质	表面处理	重量(g)	用途
	HA11-ZX-308-3030 (单品供货)	压铸铝合金	表面喷砂	20	用于两根槽宽为6.2的国标型材，其中一根型材相对另一根型材偏转一定角度的连接，配用两颗M5的螺栓及相对应的T型螺母。
	HA11-ZX-308-3030-GT(成套供货)			41.4	

代码	类型	材质	表面处理
HA01-JY-308	挤压角码	6063-T5	喷砂氧化

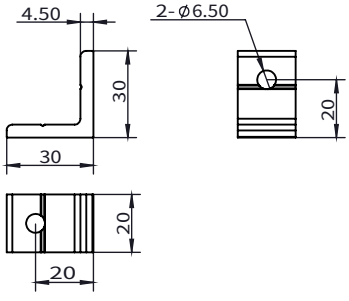

安装使用示例

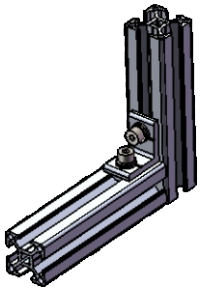

选型示例：HA01-JY-308-30-20 (单品)
HA01-JY-308-30-20-GT

HA01-JY-308-30-20-GT
(国标型材配用)

	X1 挤压角码	HA11-JY-308-30-20
	X2 M5X12螺栓	HA41-NYS-M5-12
	X2 M5平垫圈	HA41-PDQ-5
	X2 M5弹簧垫圈	HA41-TDQ-5
	X2 M5 T型螺母	HA31-TS-G306-M5

槽口	型号	材质	表面处理	重量(g)	用途
	HA01-JY-308-30-20 (单品供货)	6063-T5	喷砂氧化	12.6	用于两根槽宽为6.2的国标型材相互垂直连接，配用2颗M5的螺栓及相对应的T型螺母，弹簧垫圈和平垫圈。
	HA01-JY-308-30-20-GT(成套供货)			39.6	

代码	类型	材质	表面处理
HA01-JY-308	挤压角码	6063-T5	喷砂氧化

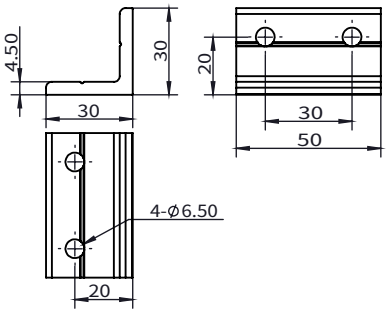

安装使用示例

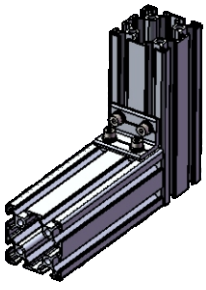

选型示例：HA01-JY-308-30-50 (单品)
HA01-JY-308-30-50-GT

HA01-JY-308-30-50-GT
(国标型材配用)

	X1 挤压角码	HA11-JY-308-30-50
	X4 M5X12螺栓	HA41-NYS-M5-12
	X4 M5平垫圈	HA41-PDQ-5
	X4 M5弹簧垫圈	HA41-TDQ-5
	X4 M5 T型螺母	HA31-TS-G306-M5

槽口	型号	材质	表面处理	重量(g)	用途
	HA01-JY-308-30-50 (单品供货)	6063-T5	喷砂氧化	31.9	用于两根槽宽为6.2的国标型材相互垂直连接，配用4颗M5的螺栓及相对应的T型螺母，弹簧垫圈和平垫圈。
	HA01-JY-308-30-50-GT(成套供货)			84.9	

询价④种方式
官网 http://www.srdfaa.com
深圳市仕瑞达自动化设备有限公司
全国免费 400-966-3863
客服热线 0755-27926613