代码	类型	材质	表面处理
HA11-LJFL	压铸脚杯连接件	ADC12	喷砂铝色

选型示例： HA11-LJFL-E40A

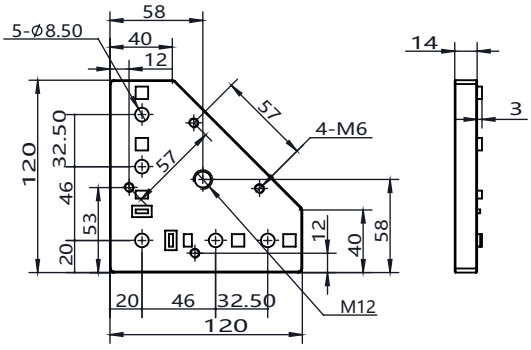

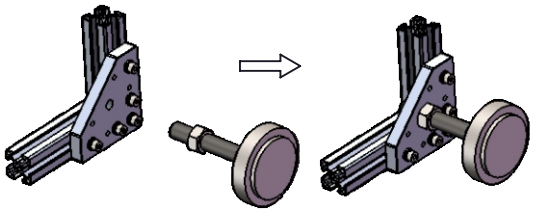

代码	型号	用途	参考重量(g)
HA11-LJFL	E40A	用于脚杯与型材框架的连接固定。此款适用于国标或者欧标40型材。	270.2

代码	类型	材质	表面处理
HA11-LJFL	压铸脚杯连接件	ADC12	喷砂铝色

选型示例： HA11-LJFL-E30B

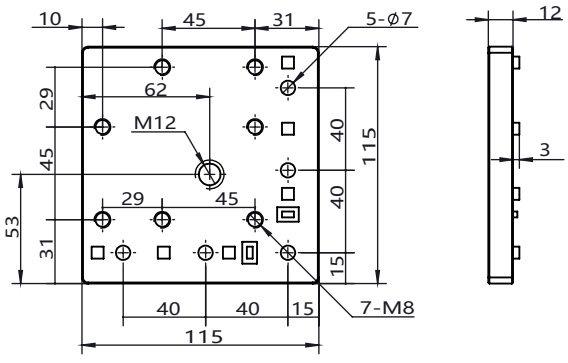

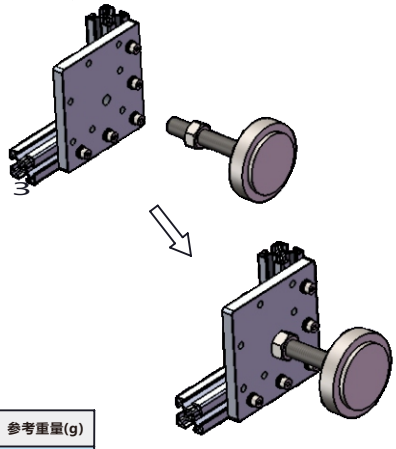

代码	型号	用途	参考重量(g)
HA11-LJFL	E30B	用于脚杯与型材框架的连接固定。此款适用于国标或者欧标30型材。	248.1

代码	类型	材质	表面处理
HA11-LJFL	压铸脚杯连接件	ADC12	喷砂铝色

选型示例： HA11-LJFL-E40B

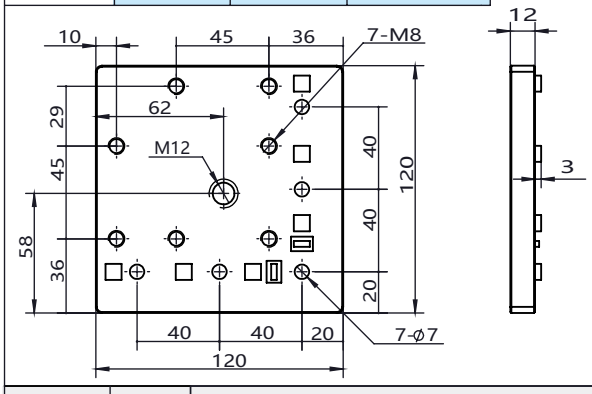

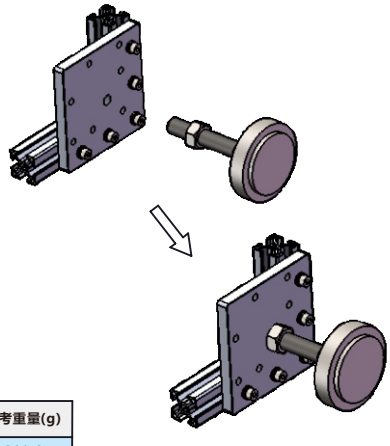

代码	型号	用途	参考重量(g)
HA11-LJFL	E40B	用于脚杯与型材框架的连接固定。此款适用于国标或者欧标40型材。	309.6

询价④种方式
官网 http://www.srdfaa.com
深圳市仕瑞达自动化设备有限公司
全国免费 400-966-3863
客服热线 0755-27926613