防震脚杯

固定调节型 万向调节型 中载型 超重载型

新增

选型示范

型号(❶代码·❷ D) — ❸ M — ❹ L

HEAKFM50 — 12 — 75

■请按步骤❶～❹选择型号和参数后进行订购。

交货期 型号区分: 代码 7 天发货

■ 固定调节型

代码	类型	材质			硬度	表面处理	
		外罩	螺杆	底部	底部	外罩	螺杆
HEAKFM	金属+橡胶底座型	SPCC	S45C	丁腈橡胶(NBR)	肖氏 A70~75	电泳(黑色)	

■特点

- 具体很好的防震性能。
- 轴为一体加工型，耐载荷、耐冲击性能优良。
- 导电性橡胶的体积固有电阻率10^2~10^4Ω·cm。

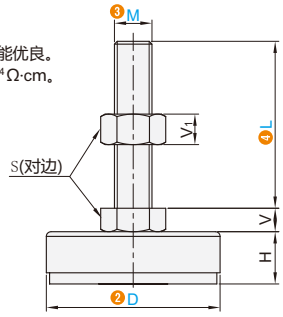

型号 ❶代码	❷D	❸M	❹L	S	H	V	V1	承载 (kg)	参考重量 (kg/pcs)
HEAKFM	50	12	75	19	15	8	10	800	0.20
	60	16	75	24	16	10	13	900	0.29
			100						0.31
		20	75	30		13	16	1000	0.30
			100						0.31
			125						0.33
			150						0.35

■ 万向调节型

代码	类型	材质			表面处理	
		外罩	螺杆	底部	外罩	螺杆
HEAGFP	全橡胶底座型	SUS304	SUS304	橡胶	镜面抛光	镜面抛光
HEAGFQ		S45C	S45C		镀锌	镀锌

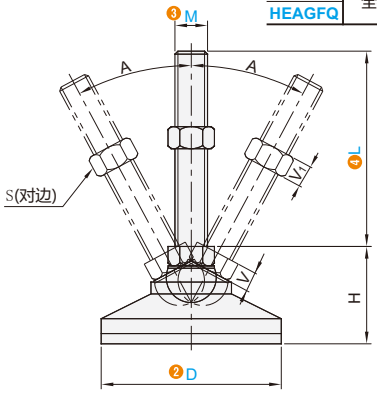

型号 ❶代码	❷D	❸M	❹L	S	V	V1	H	A	承载 (Kg)	参考重量 (Kg/pcs)
HEAGFP HEAGFQ	100	20	100	30	13	16	62	30°	2000	0.64
			125							0.67
			150							0.7
			200							0.74
			250							0.8
		24	100	36	16	19			4000	0.7
			125							0.74
			150							0.78
			200							0.82
			250							0.88

询价④种方式
官网 http://www.srdfaa.com
深圳市仕瑞达自动化设备有限公司
全国免费 400-966-3863
客服热线 0755-27926613