选型示范 型号(代码) DDH-12502-B

交货期 型号区分: 代码 5 天发货

■ U型压把法兰底座

型号	DDH-12502-B
安装方式	法兰底座
压把	U型压把
主体材质	SS400
表面处理	镀锌
夹持力(kg)	250
压把转角	90°~150°
把手转角	70°~100°
自重(g)	380
附件(压头螺丝)	DDH-SA-085012

■ U型压把法兰底座

型号	DDH-13002-B
安装方式	法兰底座
压把	U型压把
主体材质	SS400
表面处理	镀锌
夹持力(kg)	250
压把转角	106°
把手转角	67°
自重(g)	380
附件(压头螺丝)	DDH-SA-086512

DDH-12502-B

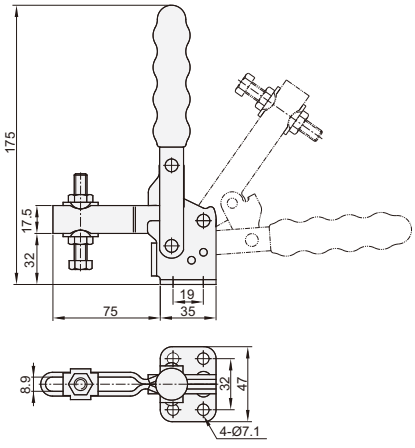

DDH-13002-B

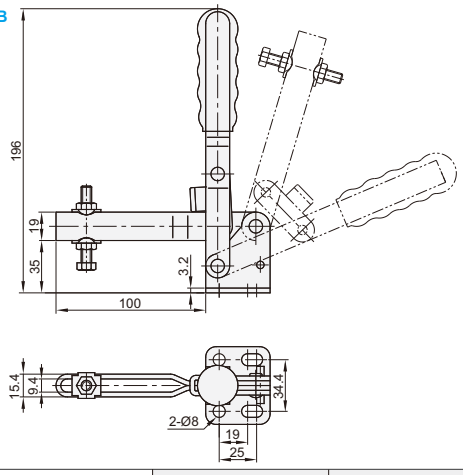

■ U型压把直底座

型号	DDH-101- DI
安装方式	直底座
压把	U型压把
主体材质	SS400
表面处理	镀锌
夹持力(kg)	180
压把转角	100°
把手转角	60°
自重(g)	330
附件(压头螺丝)	DDH-FC-56212

■ 定点压把直底座

型号	DDH-12055
安装方式	直底座
压把	定点压把
主体材质	SS400
表面处理	镀锌
夹持力(kg)	91
压把转角	100°
把手转角	60°
自重(g)	170
附件(压头螺丝)	DDH-FC-14134

DDH-101- DI

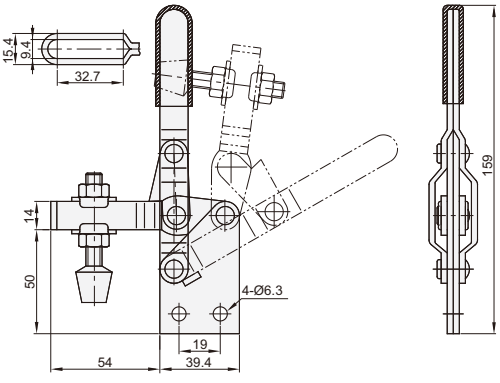
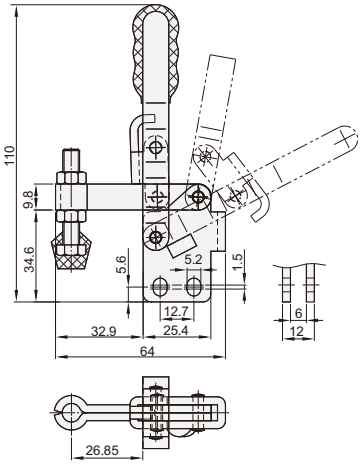
DDH-12055