选型示范 型号(代码) DDH-30607M

交货期 型号区分: 代码 5 天发货

■ 法兰底座 行程41.3mm

型号	DDH-30607M
安装方式	法兰底座
主体材质	SS400
表面处理	镀锌
夹持力(kg)	318
行程	41.3
把手转角	180°
自重(g)	700
附件(压头螺丝)	DDH-SA-085012

■ 法兰底座 行程30mm

型号	DDH-31501
安装方式	法兰底座
主体材质	SS400
表面处理	镀锌
夹持力(kg)	200
行程	30
把手转角	190°
自重(g)	335
附件(压头螺丝)	—

DDH-30607M

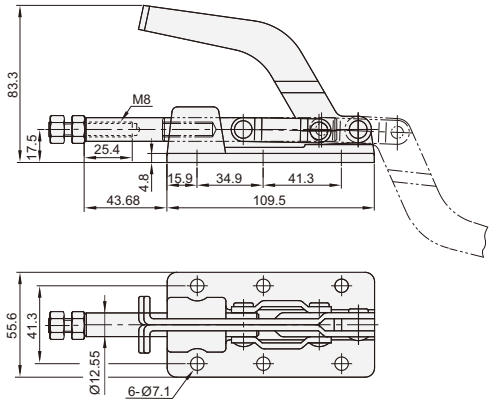

DDH-31501

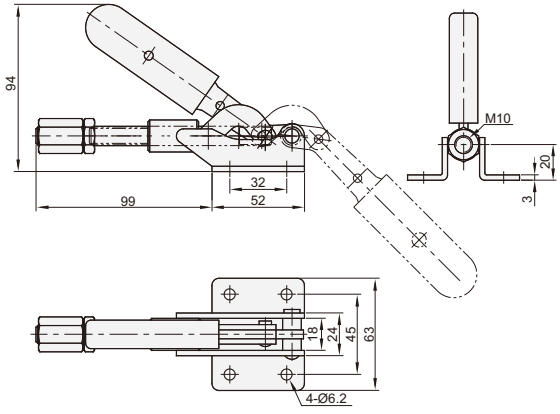

■ 法兰底座 行程31.8mm

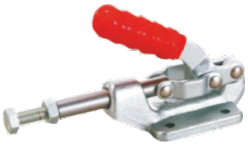

型号	DDH-36003M
安装方式	法兰底座
主体材质	SS400
表面处理	镀锌
夹持力(kg)	272
行程	31.8
把手转角	180°
自重(g)	355
附件(压头螺丝)	DDH-SA-085012

■ 法兰底座 行程28mm

型号	DDH-36060
安装方式	法兰底座
主体材质	SS400
表面处理	镀锌
夹持力(kg)	300
行程	28
把手转角	76°
自重(g)	615
附件(压头螺丝)	DDH-SA-083012

DDH-36003M

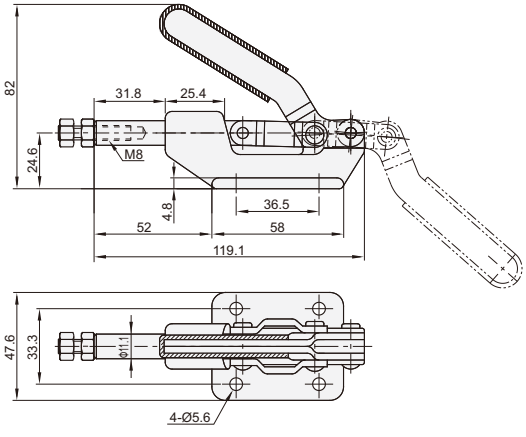
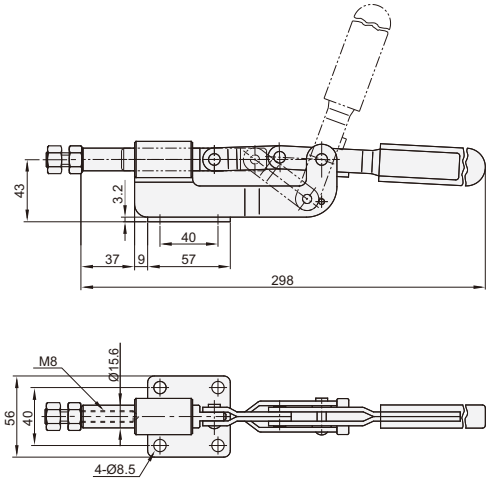
DDH-36060