代码	类型	材质	表面处理
HA01-JY-206	挤压角码	6063-T5	喷砂氧化

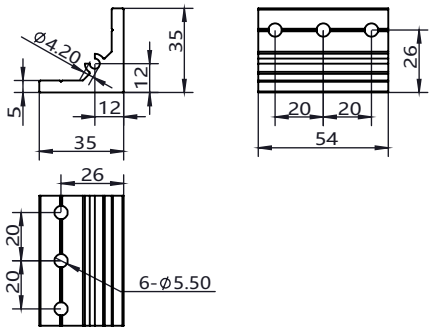

安装使用示例

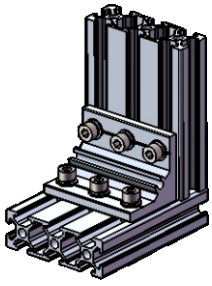

选型示例：HA01-JY-206-35-54
HA01-JY-206-35-54-T

HA01-JY-206-35-54-T

- X1 挤压角码 HA11-JY-206-35-54
- X6 M5X12螺栓 HA41-NYS-M5-12
- X6 M5平垫圈 HA41-PDQ-5
- X6 M5弹簧垫圈 HA41-TDQ-5
- X6 M5 T型螺母 HA32-TS-206-M5

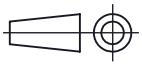

槽口	型号	材质	表面处理	重量(g)	用途
6.2	HA01-JY-206-35-54 （单品供货） HA01-JY-206-35-54-T(成套供货)	6063-T5	喷砂氧化	57.96 93.96	用于两根槽宽为6.2mm的欧标型材相互垂直连接，配用6颗M5或M4的螺栓及相对应的T型螺母，弹簧垫圈和平垫圈。

代码	类型	材质	表面处理
HA01-JY-206	挤压角码	6063-T5	喷砂氧化

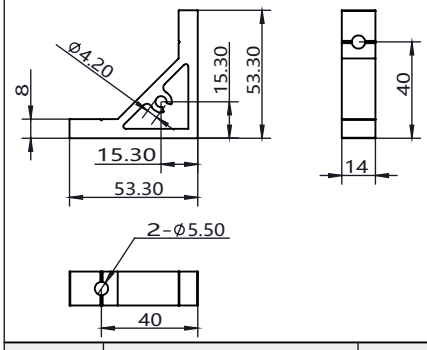

安装使用示例

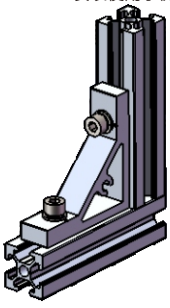

选型示例：HA01-JY-206-53-14
HA01-JY-206-53-14-T

HA01-JY-206-53-14-T

- X1 挤压角码 HA11-JY-206-53-14
- X2 M5X16螺栓 HA41-NYS-M5-16
- X2 M5平垫圈 HA41-PDQ-5
- X2 M5弹簧垫圈 HA41-TDQ-5
- X2 M5 T型螺母 HA32-TS-206-M5

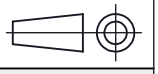

槽口	型号	材质	表面处理	重量(g)	用途
6.2	HA01-JY-206-53-14 （单品供货） HA01-JY-206-53-14-T(成套供货)	6063-T5	喷砂氧化	27.4 39.4	用于两根槽宽为6.2mm的欧标型材相互垂直连接，配用2颗M5或M4的螺栓及相对应的T型螺母，弹簧垫圈和平垫圈。

代码	类型	材质	表面处理
HA01-JY-206	挤压角码	6063-T5	喷砂氧化

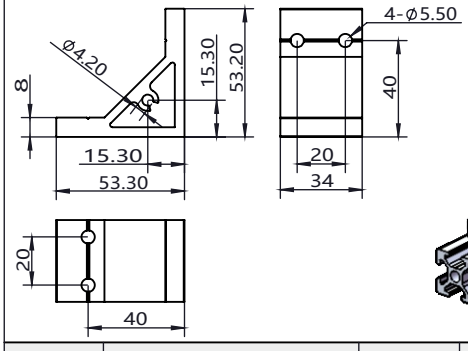

安装使用示例

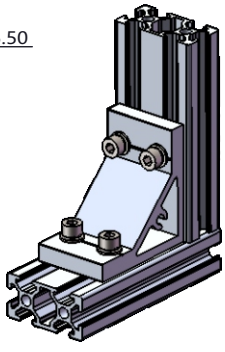

选型示例：HA01-JY-206-53-34
HA01-JY-206-53-34-T

HA01-JY-206-53-34-T

- X1 挤压角码 HA11-JY-206-53-34
- X4 M5X16螺栓 HA41-NYS-M5-16
- X4 M5平垫圈 HA41-PDQ-5
- X4 M5弹簧垫圈 HA41-TDQ-5
- X4 M5 T型螺母 HA32-TS-206-M5

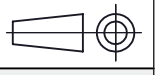

槽口	型号	材质	表面处理	重量(g)	用途
6.2	HA01-JY-206-53-34 （单品供货） HA01-JY-206-53-34-T(成套供货)	6063-T5	喷砂氧化	66.97 90.97	用于两根槽宽为6.2mm的欧标型材相互垂直连接，配用4颗M5或M4的螺栓及相对应的T型螺母，弹簧垫圈和平垫圈。

询价④种方式
官网 http://www.srdfaa.com
深圳市仕瑞达自动化设备有限公司
全国免费 400-966-3863
客服热线 0755-27926613