选型示范

型号(❶代码·❷D) — ❸d — ❹L
EDLKB — 6 — 100

■请按步骤❶～❹选择 型号和参数后进行订购。

交货期 型号区分: 代码 7 天发货

■关节轴承用标准型

代 码	材质	表面处理	附件
EDLKB	S45C	发黑	内六角螺栓(SCM435)
EDLKM		无电解镀镍	—
EDLKA	铝合金	—	内六角螺栓(SUS304)

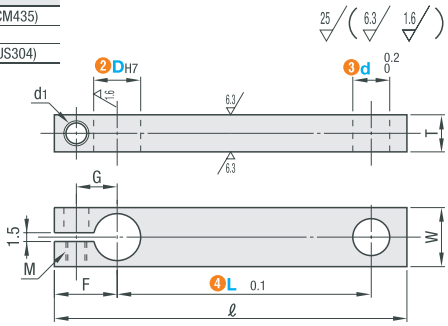

❶ DH7公差为开口加工前的公差。

型号 ❶代码	❷DH7	❸d 选择	❹L 最小单位 1mm	T	W	F	G	附属螺栓 M	d1
EDLKB EDLKA EDLKM	5	3 4 5	10～100	6	10	11	6	M4－10	4.5
	6	3 4 5 6				12	7		
	8	4 5 6 8	15～150	10	12	14	8	M6－12	6.6
	10	4 5 6 8 10			16	15	9	M6－15	
	12	5 6 8 10 12	20～150	12	18	16	10		
	14	6 8 10 12 14			22	18	12	M6－20	
	15	6 8 10 12 14 15							
	16	8 10 12 14 15 16	30～150			20	14		
	18	8 10 12 14 15 16 18			25	22	15	M6－25	
	20	8 10 12 14 15 16 18 20	40～150	15	28			M8－25	9
	25	10 12 14 15 16 18 20 25			32	25	18	M8－30	

■ℓ尺寸表

D	d 3	4	5	6	8	10	12	14	15	16	18	20	25
5	L+16	L+17	L+18										
6	L+17	L+18	L+19	L+20									
8		L+21	L+22	L+23	L+24								
10		L+22	L+23	L+24	L+25	L+27							
12			L+23	L+24	L+25	L+27	L+30						
14				L+27	L+28	L+29	L+31	L+32					
15				L+27	L+28	L+30	L+32	L+34	L+35				
16					L+30	L+31	L+33	L+34	L+35	L+36			
18					L+32	L+33	L+35	L+36	L+37	L+38	L+40		
20					L+32	L+34	L+35	L+36	L+37	L+38	L+40	L+42	
25						L+36	L+37	L+38	L+39	L+40	L+42	L+44	L+48

可选加工

型号 (❶代码 · ❷D) — ❸d — ❹L — (DKC · CKC · RC)
EDLKB12 — 8 — 90 — DKC

可选加工	d部铰刀加工(dH7 · L尺寸公差)	C面倒角加工	d部腰形孔加工
代 码	DKC	CKC	RC
技术说明	将d部变更为铰刀加工(dH7)，L公差也随之变更。 ❶双夹型仅变更L尺寸公差 指定方法 DKC d / dH7公差 / L公差 3 4 5 6: +0.012 0 / ±0.02 8 10: +0.015 0 / ±0.02 12 14 15 16 18: +0.018 0 / ±0.05 20 25: +0.021 0 / ±0.05	进行d部倒角加工。 指定方法 CKC d / 倒角加工 3～12 / C2 14～25 / C3 ❶双夹型CKC不适用	将d部变更为腰形孔。 Z=最小单位1mm 指定方法 RC－Z5 ❶Z≤L－(D/2 +d+5) ❶1≤Z≤100 ⊗不可与DKC并用 ❶仅EDLKB· EDLKM · EDLKS · EDLKA适用