锥齿轮

压力角20°直齿·螺旋型 模数1.0/1.5/2.0

选型示范

型号(❶代码·❷模数)—❸齿数、配对齿数—❹轴孔直径—❺螺旋方向

CFEASH1.0 — 2020 — 6

■请按步骤❶~❺选择型号和参数后进行订购。

交货期 型号区分：代码 7 天发货

代码 直齿型 圆孔	圆孔+螺纹孔	键槽孔+螺纹孔	材质	表面处理	附件
CFEASH	CFEAST	CFEASK	S45C	—	固定螺丝 (SCM435·发黑)
CFEASHB	CFEASTB	CFEASKB		发黑	
CFEASHG	CFEASTG	CFEASKG		无电解镀镍	
CFHS	CFTS	CFKS	SUS304	—	固定螺丝(SUS304)

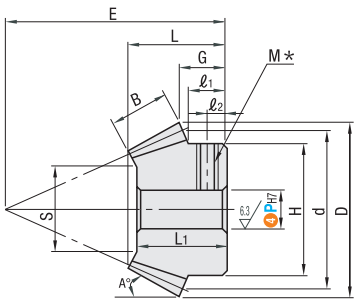

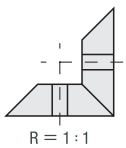

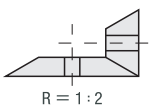

轴孔规格 圆孔	圆孔+螺纹孔	键槽孔+螺纹孔
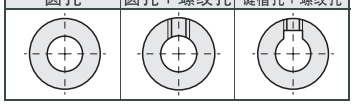		

■直齿型

型号 ❶代码	❷模数	❸公称型号	❹轴孔直径PH7 最小单位1mm 圆孔 圆孔+螺纹孔	键槽孔+螺纹孔	齿数	R(齿数比)	配对公称代号	B	H	d	D	S	E	L	G	ℓ1	ℓ2	L1	A°	M(粗牙螺纹)
圆孔 CFEASH CFEASHB CFEASHG CFHS	1.0	2020	6·8	8	20	1:1	2020	4.3	16	20	21.41	11.8	21	14.53	11.71	9	4.5	13	49°3'	M4
		2525	6·8·10	8·10	25		2525	5.3	20	25	26.41	15	23	14.7	11.21	8	4	13	48°51'	M4
		3030	8·10·12	8·10·12	30		3030	6.2	22	30	31.41	19.4	26	15.89	11.71	8.9	4.5	14.5	47°42'	M4(M5)
		2040	6·8	8	20	1:2	4020	5.7	16	20	21.79	12.1	29.6	15.03	10.05	8.6	4	14	29°8'	M4
		4020	8·10·12	8·10·12	40		2040	5.7	25	40	40.89	28.4	21.8	15.02	12.69	8	4	13	66°0'	M4(M5)
圆孔+螺纹孔 CFEAST CFEASTB CFEASTG CFTS	1.5	2020	10·12	10·12	20	1:1	2020	6.8	24	30	32.12	17.7	28	18.53	14.06	10	5	16.5	49°3'	M4
		2525	10~14	10~14	25		2525	7.5	30	37.5	39.62	23.7	34	21.26	16.31	11.5	5	19	48°51'	M4
		3030	12~16	12~16	30		3030	9.3	33	45	47.12	29.6	38	22.83	16.56	12.34	6	21	47°42'	M5
		1836	8·10·12	8	18	1:2	3618	9.8	22	27	29.68	12.2(12.1)	40.74	22.96	14.41	12.5	6	21	29°25'	M4
		3618	10~15	10~15	36		1836	9.8	30	54	55.34	34.3	26.75	18.54	14.59	10	5	15.5	66°17'	M5
键槽孔+螺纹孔 CFEASK CFEASKB CFEASKG CFKS	2.0	2020	12~14	12~14	20	1:1	2020	8.5	34	40	41.32	23.9	37	24	18.41	14	7	21	49°3'	M5
		*2525			25		2525	10.5	42	50	51.33	32.3	40	23.34	16.41	10.99	5	21	48°51'	M5
		3030	16~18	16~18	30		3030	12.4	44	60	61.36	38.9	51	30.77	22.41	16.79	8	28	47°42'	M6
		1836	10	10	18	1:2	3618	12.6	28	36	37.81	19.1	53.12	29	18.01	15.12	7	27	29°25'	M4
		3618	12~14	12~14	36		1836	12.6	36	72	72.15	47.6	35.21	24.07	19	13	6.5	21	66°17'	M5

❶带( )的尺寸为相当于SUS304的尺寸。❶CFHS相当于SUS304轴孔规格为圆孔)无模数1.0。❶请注意，配对公称代号。

❶如配对齿轮使用其它公司的产品，则可能导致齿轮无法啮合。请务必配对选择使用。

可选加工

型号(❶代码·❷模数)—❸齿数、配对齿数—❹轴孔直径—❺螺旋方向—(etc)

CFEASKB1.0 — 3030 — 10 — R — KC90

可选加工	止动螺丝孔追加加工	
代码	KC90	KC120
技术说明	90°位置再追加加工 1处止动螺丝孔。 ⊗圆孔型不适用	120°位置再追加加工1处止动螺丝孔。 ⊗圆孔型不适用

询价④种方式 官网 http://www.srdfaa.com 深圳市仕瑞达自动化设备有限公司 全国免费 400-966-3863 客服热线 0755-27926613