支点用台阶螺丝

自由指定型

一字槽		内六角孔		两平面		六角头		材质	硬度	表面处理
D $^{-0.01}_{-0.05}$	D_{g6}	D $^{-0.01}_{-0.05}$	D_{g6}	D $^{-0.01}_{-0.05}$	D_{g6}	D $^{-0.01}_{-0.05}$	D_{g6}			
BDFBBD	BDCPCH	BDFBDBW	BDCVCH	BDFBDBR	BDCXCH	BDDACH	BDDBCH	S45C	—	发黑
BDCNCH	BDCRCH	BDCSCH	BDCTCH	BDCWCH	BDCZCH	BDFBDBL	BDDCCH		40～45HRC	—
BDCQS	BDFBD	BDCUS	BDFBDW	BDCYS	BDFBDR	BDFBDL	BDDDS	SUS303	—	—

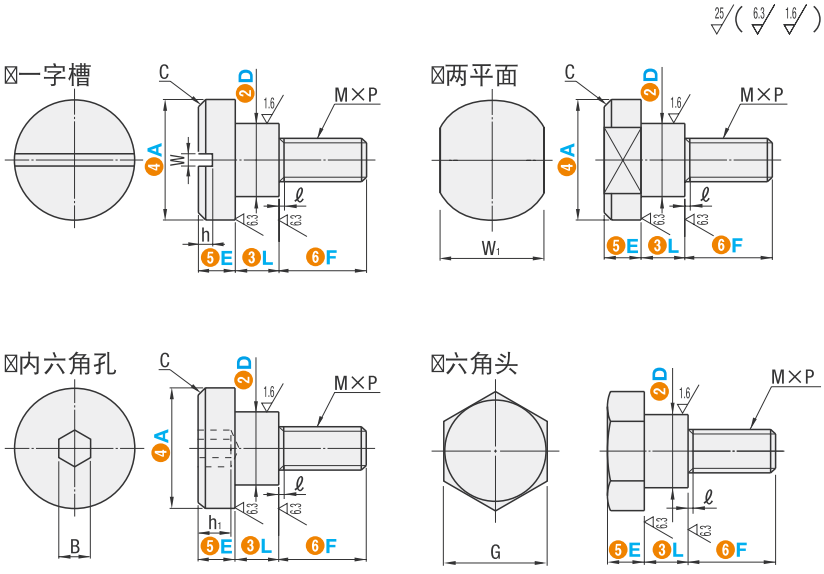

支点用台阶螺丝 悬臂销·铰链销 12

选型示范

型号(❶代码·❷D) — ❸L — ❹A — ❺E — ❻F

BDFBD6 — 10.0 — A12 — E3.0 — F4

■请按步骤❶～❻选择型号和参数后进行订购。

交货期 型号区分: 代码 7 天发货

型号 ❶代码		❷D	❸L 最小单位0.1mm	❹A选择	❺E 最小单位0.1mm	❻F 最小单位1mm	M×P (粗牙螺纹)	ℓ	W	B	h	h1	C	W1	G
一字槽	两平面	4	一字槽 两平面 六角头 1.0～20.0 内六角孔 5.0～20.0	6 8	2.0～4.0	3 · 4	2.6×0.45	0.8	0.8	2	1	2	0.5	5	7
BDFBBD	BDFBDBR														
BDCNCH	BDCWCH	5		8 10		3～6	3×0.5	1		2.5		2.5		7	8
BDCQS	BDCYS														
BDCPCH	BDCXCH	6		10 12	2.5～4.5	4～8	4×0.7	1.2	1.2	3	1.5	3		8	10
BDCRCH	BDCZCH														
BDFBD	BDFBDR	8		12 16		5～10	5×0.8	1.4		4		3.5		10	13
内六角孔	六角头														
BDFBDBW	BDDACH	10		16 18 20	3.0～5.0	6～12	6×1.0	1.5	1.4	5	1.8	4	1	13	17
BDCSCH	BDFBDBL	12		18 20 22 24		8～12	8×1.25		1.5		2			14	19
BDCUS	BDFBDL														
BDCVCH	BDDBCH	13							—		—			15	
BDCTCH	BDDCCH														
BDFBDW	BDDDS	15		20 22 24		10～15	10×1.5							17	

可选加工

型号(❶代码·❷D) — ❸L — ❹A — ❺E — ❻F — (PC)

BDFBBD6 — 10.0 — A12 — E3.0 — F4 — PC

可选加工	代码	技术说明
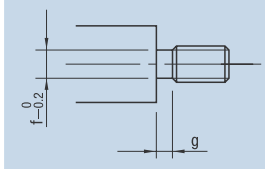	PC	对M尺寸部进行根部退刀槽加工。

D	M×螺距	g	f
4	M2.6×0.45	1	1.9
5	M3×0.5		2.3
6	M4×0.7	1.2	3.2
8	M5×0.8	1.4	4.0
10	M6×1.0	1.7	4.8
12 · 13	M8×1.25		6.5
15	M10×1.5	2	8.2

询价④种方式
官网 http://www.srdfaa.com
深圳市仕瑞达自动化设备有限公司
全国免费 400-966-3863
客服热线 0755-27926613