代码	类型	材质	表面处理
HA31-XL-308	直线连接件	碳钢	镀锌

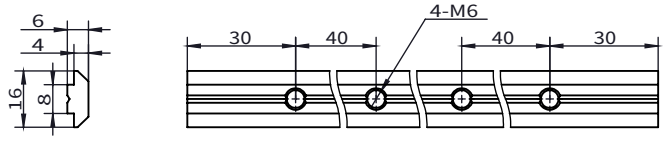

选型示例: HA31-XL-308 (单品供货)
HA31-XL-308-T(成套供货)

HA31-XL-308-T(成套供货)
(欧标型材配用)

x1 直线连接件 HA31-XL-308-T

x4 M6X8紧定螺钉 HA41-JDSA-M6-8

安装使用示例

槽口	型号	材质	表面处理	重量(g)	用途
8.2	HA31-XL-308 (单品供货)	碳钢	镀锌	91.87	用于2根槽宽为8.2mm的欧标型材直线延长连接,连接件隐藏在型材内。配用4颗M6的紧定螺钉。
	HA31-XL-308-T(成套供货)			95.87	

代码	类型	材质	表面处理
HA21-HL-308	活动连接件	锌合金	铝色

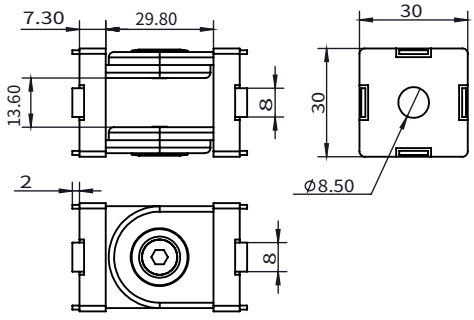

安装使用示例

选型示例: HA21-HL-308

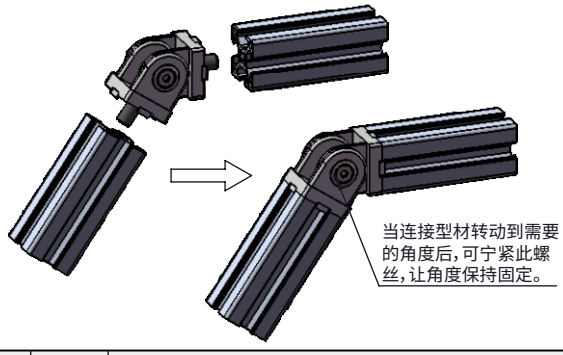

槽口	型号	材质	表面处理	重量(g)	用途
8.2	HA21-HL-308	锌合金	铝色	151	用于2根槽宽为8.2mm的欧标型材可活动连接。配用两颗M8X20的平头螺丝。

代码	类型	材质	表面处理
HA21-TL-308	三向连接件	锌合金	铝色

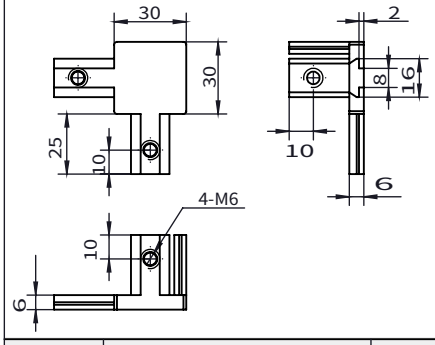

安装使用示例

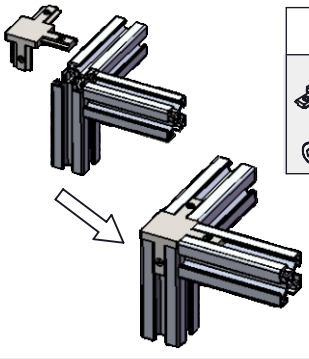

选型示例: HA21-TL-308 (单品供货)
HA21-TL-308-T (成套供货)

HA21-TL-308-T (成套供货)
(欧标型材配用)

x1 三向连接件 HA21-TL-308-T

x4 M6X8紧定螺钉 HA41-JDSA-M6-8

槽口	型号	材质	表面处理	重量(g)	用途
8.2	HA21-TL-308 (单品供货)	锌合金	铝色	86	用于3根槽宽为8.2mm的欧标型材三向90°连接。配用4颗M6紧定螺钉。
	HA21-TL-308-T (成套供货)			90	

询价④种方式
官网 http://www.srdfaa.com
深圳市仕瑞达自动化设备有限公司
全国免费 400-966-3863
客服热线 0755-27926613