金属垫圈

普通级 T尺寸选择型/T尺寸指定型

选型示范

型号(❶代码·❷D) — ❸V — ❹T

ECSB20 — 8 — 3

■请按步骤❶～❹选择型号和参数后进行订购。

交货期 型号区分：代码 7 天发货

代码	类型			材质	硬度	表面处理
ECSB	标准型	普通型	厚度选择	S45C	–	发黑
ECAACH					43~48HRC	
ECSM					–	无电解镀镍
ECABCN					43~48HRC	
ECSS				SUS304	–	–
ECACCH			厚度指定	S45C		发黑
ECADCN						无电解镀镍
ECAES				SUS304		–

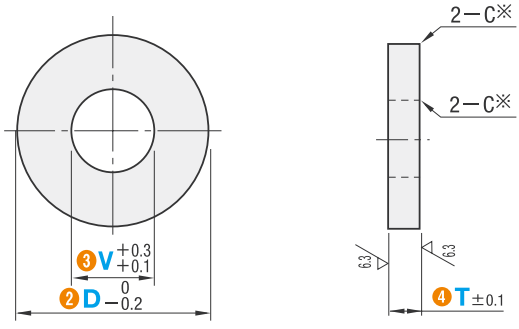

■ T尺寸选择型(普通级)

型号 ❶代码	❷D	❸V 选择											❹T 选择
ECSB ECAACH ECSM ECABCN ECSS	4	2											1.0~10.0
	5	2	3										
	6	2	3	4									
	8	2	3	4	5	6							
	10	2	3	4	5	6	8						
	12		3	4	5	6	8	10					
	13			4	5	6	8	10					
	14			4	5	6	8	10					
	15			4	5	6	8	10	12				
	16			4	5	6	8	10	12				
	20			4	5	6	8	10	12	15			
	25					6	8	10	12	15	16	20	
	30						8	10	12	15	16	20	25
	35							10	12	15	16	20	25	3.0~30.0
	40							10	12	15	16	20	25	30
	50							10	12	15	16	20	25	30
	60									15	16	20	25	30

■ T尺寸指定型(普通级)

型号 ❶代码	❷D	❸V 选择											❹T 选择				
ECACCH ECADCN ECAES	4	2											1	2			
	5	2	3										1	2			
	6	2	3	4									1	2			
	8	2	3	4	5	6							1	2	3	5	
	10	2	3	4	5	6	8						1	2	3	5	
	12		3	4	5	6	8	10					1	2	3	5	
	13			4	5	6	8	10					1	2	3	5	
	14			4	5	6	8	10					1	2	3	5	
	15			4	5	6	8	10	12				1	2	3	5	
	16			4	5	6	8	10	12				1	2	3	5	
	20			4	5	6	8	10	12	15					3	5	
	25					6	8	10	12	15	16	20			3	5	
	30						8	10	12	15	16	20	25		3	5	
	35							10	12	15	16	20	25		3	5	10
	40							10	12	15	16	20	25	30	3	5	10
	50							10	12	15	16	20	25	30	3	5	10
	60									15	16	20	25	30	3	5	10

询价④种方式
官网 http://www.srdfaa.com
深圳市仕瑞达自动化设备有限公司
全国免费 400-966-3863
客服热线 0755-27926613