圆形挡块 导板

螺孔型

新增

选型示范

型号(❶代码·❷A) — ❸L　　型号(❶代码·❷规格) — ❸D — ❹H

DBCYC20 — 60　　DBCUC3 — 12 — 8

■请按步骤❶～❹选择型号和参数后进行订购。

交货期　型号区分：代码　7 天发货

■螺孔型·尺寸固定型

代码	类型		材质	硬度
DBCUC	尺寸固定型	细牙	S45C	38~43HRC
DBCVC		粗牙		

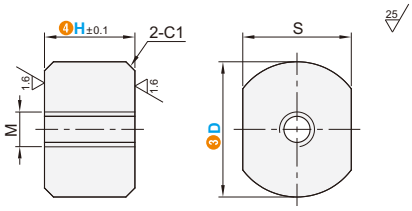

型号 ❶代码	❷规格	❸D	❹H	M×螺距 细牙螺纹	M×螺距 粗牙螺纹	S
细牙 DBCUC	3	12	8	M3×0.35	M3×0.5	10
	4	16		M4×0.5	M4×0.7	14
	5	19	10	M5×0.5	M5×0.8	17
	6	20		M6×0.75	M6×1.0	
粗牙 DBCVC	8	25	15	M8×0.75	M8×1.25	22
	10	28	16	M10×1.0	M10×1.5	24
	12	30	18	M12×1.0	M12×1.75	27

■螺孔型·尺寸指定型

代码	类型		材质	硬度
DBCWC	尺寸指定型	细牙	S45C	38~43HRC
DBCXC		粗牙		

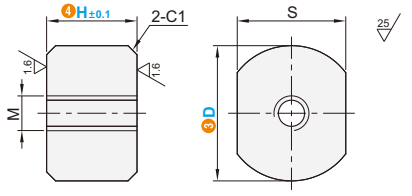

型号 ❶代码	❷规格	❸D 最小单位1	❹H 最小单位1	M×螺距 细牙螺纹	M×螺距 粗牙螺纹	S
细牙 DBCWC	3	10~20	5~30 (H≤M×4)	M3×0.35	M3×0.5	D-2
	4	10~30		M4×0.5	M4×0.7	
	5	12~40		M5×0.5	M5×0.8	
	6	15~45		M6×0.75	M6×1.0	
粗牙 DBCXC	8	16~55		M8×0.75	M8×1.25	
	10	22~55		M10×1.0	M10×1.5	
	12	24~55	6~30	M12×1.0	M12×1.75	

■导板

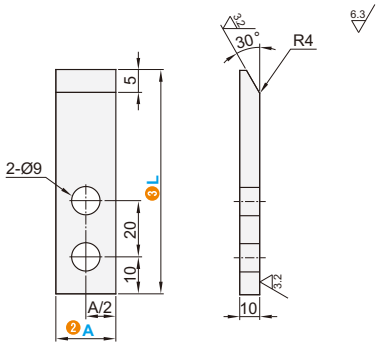

代码	类型	材质	硬度
DBCYC	导板	S45C	23~28HRC

型号 ❶代码	❷A	❸L
DBCYC	20	60　75　90

询价④种方式
官网 http://www.srdfaa.com
深圳市仕瑞达自动化设备有限公司
全国免费 400-966-3863
客服热线 0755-27926613