选型示范

型号(❶代码·❷D) — ❸轮部代号
HEDKCP38 — NQ

■请按步骤❶～❸选择型号和参数后进行订购。

交货期 型号区分: 代码 7 天发货

■固定型

代码	支架				轮部			
	类型	材质	表面处理	刹车形式	代号	材质	颜色	轴承
HEDKCO	固定型	Q235A	电泳(黑漆)	—	NQ	强力尼龙	黑色	双轴承

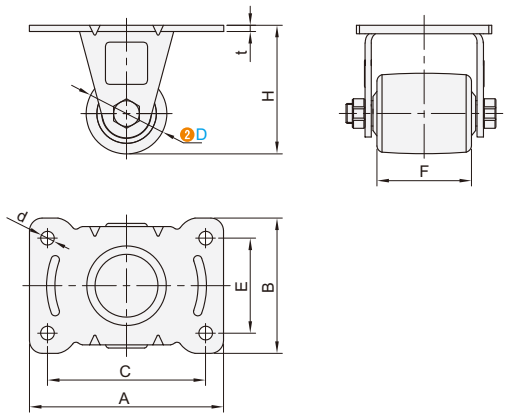

型号 ❶代码	❷D	❸轮部代号	H	F	A	B	C	E	d	t	容许载荷 (Kg)	参考重量 (kg)
HEDKCO	38	NQ	61	44.5	92	64	75	45	6.8	3	200	0.36

■平底活动型

代码	支架				轮部			
	类型	材质	表面处理	刹车形式	代号	材质	颜色	轴承
HEDKCP	平底活动型	Q235A	电泳(黑漆)	—	NQ	强力尼龙	黑色	双轴承

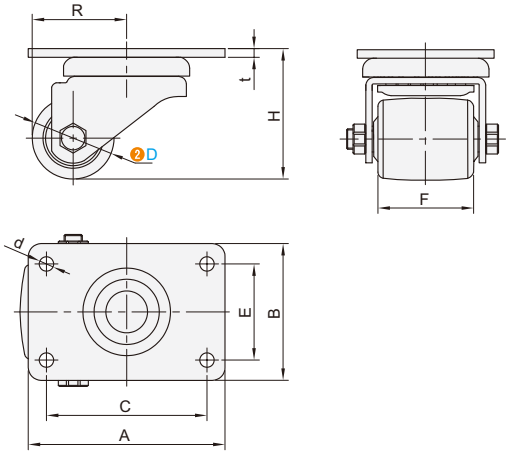

型号 ❶代码	❷D	❸轮部代号	H	F	A	B	C	E	d	R	t	容许载荷 (Kg)	参考重量 (kg)
HEDKCP	38	NQ	61	44.5	92	64	75	45	6.8	44.2	4	200	0.595