选型示范 型号(❶代码·❷规格)
GAFCNO36

■请按步骤❶～❷选择型号和参数后进行订购。

交货期 型号区分：代码 7 天发货

■ 树脂蝶形合页

代码	类型		材质	颜色
GAFCNO	经济型平型	锥孔型	PA6	黑色
GAFCNP	平型	螺钉隐藏安装型		
GAFCNQ	菱型	锥孔型		

GAFCNO

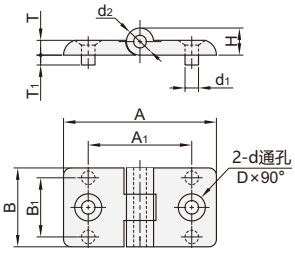

GAFCNP

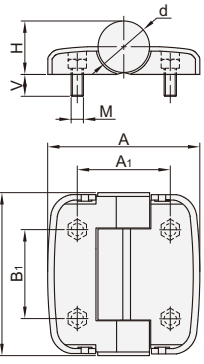

GAFCNQ

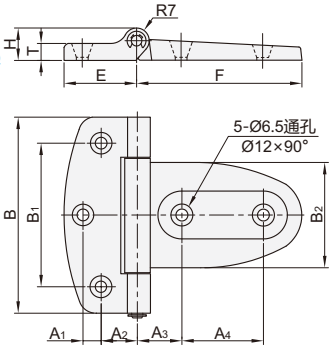

■ 经济型平型·锥孔型

型号 ❶代码	❷规格	A	B	A1	B1	H	T	T1	d	d1	d2	D	负载 (kg)	参考重量 (kg/pcs)
GAFCNO	36	36	32	21	24	10	6	4	5.5	5.5	10	11	10	0.01
	48	48		32		11					11			0.02
	62	62		42										0.03

■ 平型·螺钉隐藏安装型

型号 ❶代码	❷规格	A	B	A1	B1	H	d	M	V	负载 (kg)	参考重量 (kg/pcs)
GAFCNP	45	41	44.5	25	24	14.5	14	M4	10	8	0.018
	63	58	62.5	36	36	20.8	20			10	0.046

■ 菱型

型号 ❶代码	❷规格	A1	A2	A3	A4	B	B1	B2	E	F	H	T	负载 (Kg)	参考重量 (Kg/pcs)
GAFCNQ	108	10	20	24.5	45	108	79	58	40	91	18	9.5	21	0.1

■ 腰孔型

代码	类型		材质	表面处理/颜色
GAFCNX	平型	横向腰孔型	A6063-T5	拉丝本色阳极氧化
GAFCNW	经济型平型	横竖向腰孔型		喷砂本色阳极氧化

横向腰孔型
GAFCNX

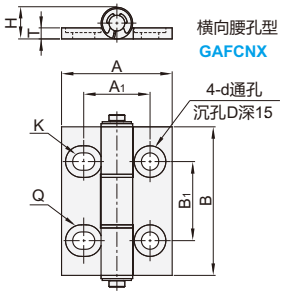

横竖向腰孔型
GAFCNW

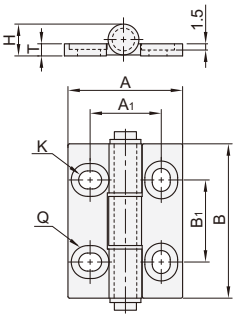

①建议使用超短头内六角圆柱头螺钉。 ①转轴位置有POM衬套，可防止金属之间摩擦。

型号 ❶代码	❷规格	A	B	A1	B1	H	D	T	d	K	Q	负载 (kg)	参考重量 (kg/pcs)
GAFCNX	47	35	47	21	25	10	10	3.5	5.5	5.5×7	10×11.5	10	0.020
	47A	48		32	30	11	11		6.5	6.5×9.5	11×14		0.035
	63	62	63	42	37					6.5×11.5	11×16		0.050

型号 ❶代码	❷规格	A	B	A1	B1	H	T	K	Q	负载 (kg)	参考重量 (kg/pcs)
GAFCNW	47	35	47	21.75	25	10	3.5	5.5×10	7×11.5	10	0.02
	47A	48		32	30	11		6.5×11	8.5×13		0.03
	63	62	63	42	37						0.05

邮箱：Service@srdfaa.com 传真：0755-8957-5523 SRD仕瑞达