隐藏式合页

插销型·螺孔型/螺孔+焊接型 内镶型 内装门/外装门

选型示范 型号(❶代码·❷规格) GAFNRJ60

■请按步骤❶～❷选择型号和参数后进行订购。

交货期 型号区分: 代码 7 天发货

■ 内装门

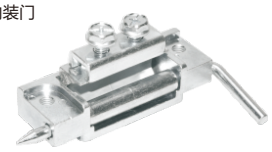

代码	类型		适用内/外装门	材质	表面处理
GAFNRH	插销型	螺孔型	内装门	ZDC	镀锌

■门框开口尺寸

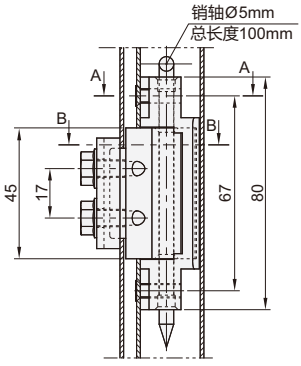

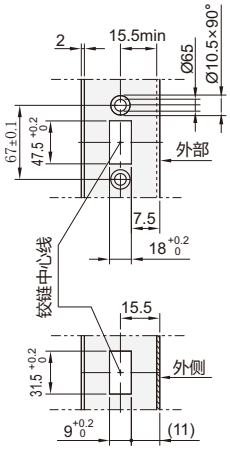

■安装尺寸图

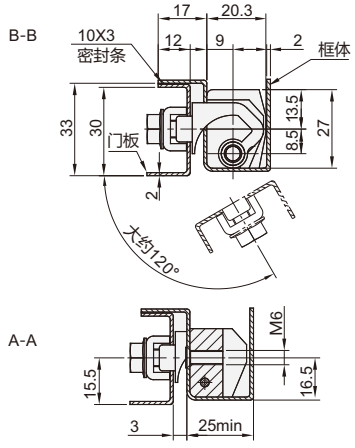

型号		负载 (kg)	参考重量 (kg/pcs)
❶代码	❷规格		
GAFNRH	80	20	0.22

■外装门

代码	类型		适用内/外装门	材质	表面处理
GAFNRJ	插销型	螺孔型+焊接型	外装门	SUS304	滚磨抛光
GAFNRK				SPCC	镀锌

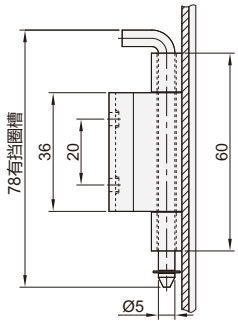

■ 安装尺寸图

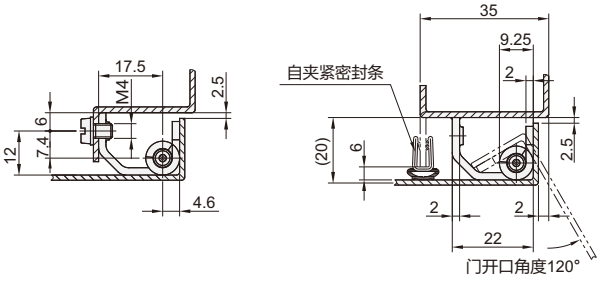

型号		负载 (kg)	参考重量 (kg/pcs)
❶代码	❷规格		
GAFNRJ GAFNRK	60	15	0.05