代码	类型	材质	表面处理
HA11-ZX-4510	转向角码	压铸铝合金	表面喷砂

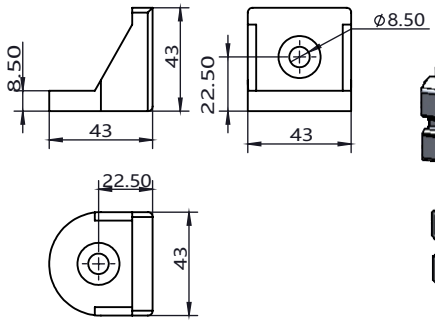

安装使用示例

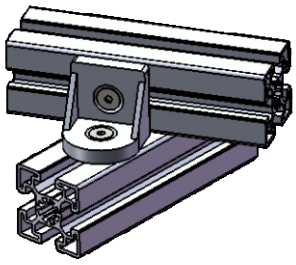

选型示例：HA11-ZX-4510-4545 (单品)
HA11-ZX-4510-4545-T

HA11-ZX-4510-4545-T
(欧标日标共用)

- x1 转向角码 HA11-ZX-4510-4545
- x2 M8X16沉头螺栓 HA41-PYS-M8-16
- x2 M8 T型螺母 HA32-TS-4010-M8

槽口	型号	材质	表面处理	重量(g)	用途
10	HA11-ZX-4510-4545 (单品供货) HA11-ZX-4510-4545-T(成套供货)	压铸铝合金	表面喷砂	71 83.2	用于两根槽宽为10.2mm的欧标型材，其中一根型材相对另一根型材偏转一定角度的连接，配用两颗M8的螺栓及相对应的T型螺母。

代码	类型	材质	表面处理
HA01-JY-4510	挤压角码	6063-T5	喷砂氧化

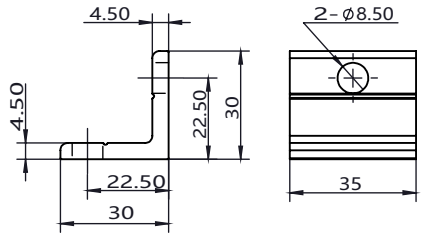

安装使用示例

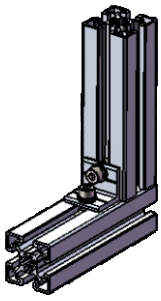

选型示例：HA01-JY-4510-30-35 (单品)
HA01-JY-4510-30-35-T

HA01-JY-4510-30-35-T
(欧标日标共用)

- x1挤压角码 HA01-JY-4510-30-35
- x2 M8X20螺栓 HA41-NYS-M8-20
- x2 M8平垫圈 HA41-PDQ-8
- x2 M8弹簧垫圈 HA41-TDQ-8
- x2 M8 T型螺母 HA32-TS-4010-M8

槽口	型号	材质	表面处理	重量(g)	用途
10	HA01-JY-4510-30-35 (单品供货) HA01-JY-4510-30-35-T(成套供货)	6063-T5	喷砂氧化	22.1 76.1	用于两根槽宽为10.2mm的欧标型材相互垂直连接，配用2颗M8的螺栓及相对应的T型螺母，弹簧垫圈和平垫圈。

代码	类型	材质	表面处理
HA01-JY-4510	挤压角码	6063-T5	喷砂氧化

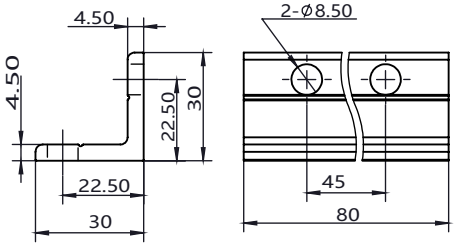

安装使用示例

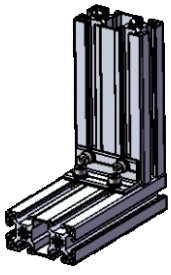

选型示例：HA01-JY-4510-30-80 (单品)
HA01-JY-4510-30-80-T

HA01-JY-4510-30-80-T
(欧标日标共用)

- x1挤压角码 HA01-JY-4510-30-80
- x4 M8X16螺栓 HA41-NYS-M8-16
- x4 M8平垫圈 HA41-PDQ-8
- x4 M8弹簧垫圈 HA41-TDQ-8
- x4 M8 T型螺母 HA32-TS-4010-M8

槽口	型号	材质	表面处理	重量(g)	用途
10	HA01-JY-4510-30-80 (单品供货) HA01-JY-4510-30-80-T(成套供货)	6063-T5	喷砂氧化	50.8 158.8	用于两根槽宽为10.2mm的欧标型材相互垂直连接，配用4颗M8的螺栓及相对应的T型螺母，弹簧垫圈和平垫圈。