选型示范

型号(❶代码)—❷连杆—❸L—❹H

GAAXUJL— W
GAAXUJL— A — 500
GAAXUJL— B — 500 — 20

■请按步骤❶～❹选择型号和参数后进行订购。

交货期 型号区分：代码 5 天发货

■把手拉起转动式

代码	类型			材质			表面处理			参考重量 (kg)
				基座	把手	锁舌	基座	把手	锁舌	
GAAXUJL	把手拉起转动式	三点式	带锁芯(带防尘盖)	ZDC		Q235	喷塑(橘纹黑)		镀锌	0.743

GAAXUJL

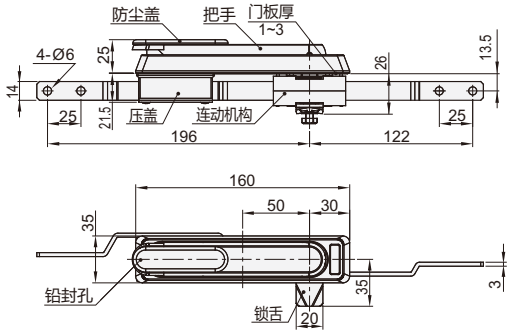

■开孔尺寸

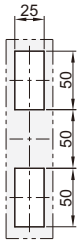

■特点：
- 锁舌 旋转90°实现开启或锁闭功能；
- IP防护等级IP65；
- 密封条可内外安装。

■配件：连杆(镀锌钢)

A型

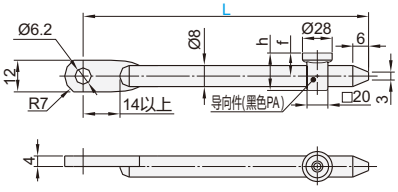

B型

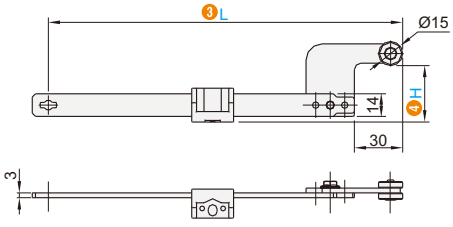

① 导向件旋在M6×L16焊接螺钉或埋头螺钉上。

型号		❸L	❹H	h	f
❶代码	❷连杆				
GAAXUJL	W(无)	—	—	—	—
	A(A型)	500	—	32	24
		500A		38	30
		1000		32	24
		1000A		38	30
	B(B型)	500	20 25	—	—
		1000			

使用示例

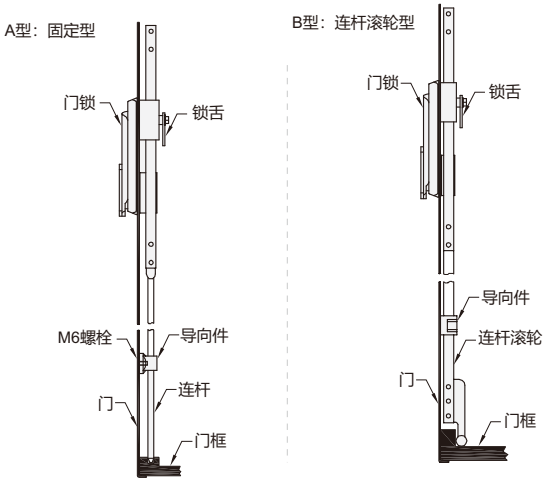

询价④种方式
官网 http://www.srdfaa.com
深圳市仕瑞达自动化设备有限公司
全国免费 400-966-3863
客服热线 0755-27926613