选型示范

型号(❶代码·❷M) — ❸L — ❹A

GANB3 — 10

■请按步骤❶～❹选择型号和参数后进行订购。

交货期 型号区分：代码 7 天发货

■压纹把手

代码 外螺纹型 L尺寸固定	代码 外螺纹型 L尺寸指定	代码 内螺纹型	材质	表面处理
GANB	—	GANM	SUM23	抛光镀铬
GANOS	GANOSF	GANMS	SUS303	GANOS、GANOSF：发纹处理 GANMS：无
GANOB	—	GANMB	SUM23	发黑

■台阶型

代码 外螺纹型 L尺寸固定	代码 外螺纹型 L尺寸指定	代码 内螺纹型	材质	表面处理
GAKB	—	GAKM	SUM23	抛光镀铬
GAKOS	GAKOSF	GAKMS	SUS303	GAKOS、GAKOSF：发纹处理 GAKMS：无
GAKBB	—	GAKMB	SUM23	发黑

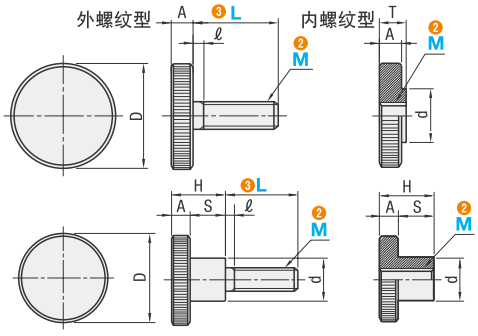

❗镀铬产品电镀时螺纹附近的电极部分可能会产生镀层不匀现象。

型号 ❶代码	❷M (粗牙螺纹)	❸L(外螺纹型) 固定型	指定型 最小单位1mm	D	d	A	T	H	S	ℓ
(外螺纹L尺寸固定) (外螺纹L尺寸指定) (内螺纹) GANB GANM GANOS GANOSF GANMS GANOB GANMB 台阶型 GAKB GAKM GAKOS GAKOSF GAKMS GAKBB GAKMB	3	6 10 16	6～16	12	6	2.5	3	7.5	5	1
	4	6 10 16 20	6～20	16	8	3.5	4	9.5	6	1.2
	5	10 16 20 25	10～25	20	10	4	5	11.5	7.5	1.4
	6	10 16 20 25 30	10～30	24	12	5	6	15	10	1.5
	8	16 20 25 30	16～30	30	16	6	8	18	12	2
	10	20 25 30 40	20～40	36	20	8	10	23	15	2.5

■厚型压纹把手

代码 外螺纹型 L尺寸固定	代码 外螺纹型 L尺寸指定	代码 内螺纹型	材质	表面处理
GANBA	—	GANMA	SUM21	抛光镀铬
GANOSA	GANOSAF	GANMSA	SUS303	发纹处理
GANBAB	—	GANMAB	SUM21	发黑

■台阶型

代码 外螺纹型 L尺寸固定	代码 外螺纹型 L尺寸指定	代码 内螺纹型	材质	表面处理
GABA	—	GAMA	SUM21	抛光镀铬
GAOSA	GAOSAF	GAMSA	SUS303	发纹处理
GABAB	—	GAMAB	SUM21	发黑

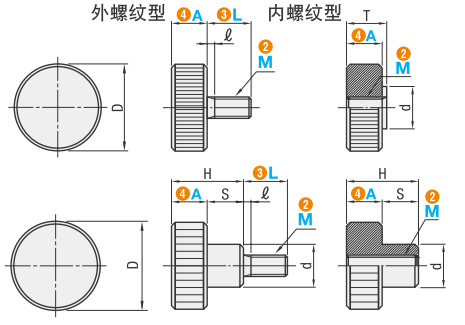

❗镀铬产品电镀时螺纹附近的电极部分可能会产生镀层不匀现象。

型号 ❶代码	❷M (粗牙螺纹)	❸L(外螺纹型) 固定型	指定型 最小单位1mm	❹A 选择	D	d	T	H	S	ℓ
(外螺纹L尺寸固定) (外螺纹L尺寸指定) (内螺纹) GANBA GANMA GANOSA GANOSAF GANMSA GANBAB GANMAB 台阶型 GABA GAMA GAOSA GAOSAF GAMSA GABAB GAMAB	3	6 10	6～10	5	12	6	5.5	10	5	1
				6	12	6	6.5	11	5	1
				8	12	6	9	13	5	1
				12	12	6	13.5	17	5	1
	4	6 10 16	6～16	7	16	8	7.5	13	6	1.2
				9	16	8	10.5	15	6	1.2
				11	16	8	12	17	6	1.2
				17	16	8	18.5	23	6	1.2
	5	10 16 20	10～20	8	20	10	9	15.5	7.5	1.4
				10	20	10	11	17.5	7.5	1.4
				12	20	10	13	19.5	7.5	1.4
				26	20	10	29.5	33.5	7.5	1.4
	6	10 16 20 25 30	10～30	10	24	12	11	20	10	1.5
				13	24	12	14	23	10	1.5
				15	24	12	16	25	10	1.5
				25	24	12	26.5	35	10	1.5
	8	16 20 25 30	16～30	12	30	16	14	24	12	2
				15	30	16	17	27	12	2
				30	30	16	31.5	42	12	2
	10	20 25 30 40	20～40	16	36	20	18	31	15	2.5
				20	36	20	22	35	15	2.5
				40	36	20	41.5	55	15	2.5

可选加工

型号 — (MC)

GAKMS6 — MC

可选加工	代码	技术说明
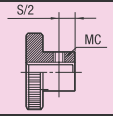	MC	在内螺纹型GAKMS(不锈钢型)上加工止动螺丝用螺纹。 ❗适用尺寸为 M≥6

M	MC
6	M3
8	M4
10	M5

询价④种方式
官网 http://www.srdfaa.com
深圳市仕瑞达自动化设备有限公司
全国免费 400-966-3863
客服热线 0755-27926613