锌合金蝶形合页

半圆柱型 加厚方型

新增

选型示范

型号(❶代码·❷规格)
GAFSQK60

■请按步骤❶～❷选择型号和参数后进行订购。

交货期 型号区分：代码 7 天发货

■ 半圆柱型

代码	类型		材质			表面处理/颜色	
			主体	销子	垫套	主体	销子
GAFSQC	半圆柱型	螺孔型	ZDC	—	—	镀铬	蓝白锌
GAFSQD						喷塑(亚光黑)	
GAFSQE				SPCC	PA	纳米亚光白	镀镍
GAFSQF						喷塑(黑淡光)	
GAFSQG						喷塑(黑麻面)	
GAFSQH						镀亮光铬	

GAFSQC
GAFSQD

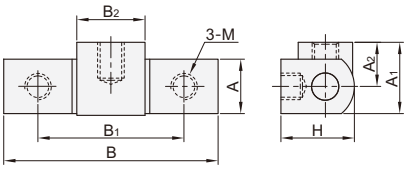

GAFSQE
GAFSQF
GAFSQG
GAFSQH

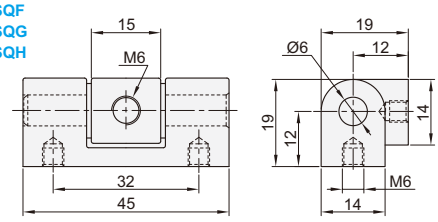

型号 ❶代码	❷规格	A	A1	A2	B	B1	B2	H	M	负载 (Kg)	参考重量 (Kg/pcs)
GAFSQC	45	14	19	12	45	32	15	19	M6	30	0.07
GAFSQD	63	16	21.5	13	63	43	20	21.5	M8	35	0.13

型号 ❶代码	❷规格	负载 (Kg)	参考重量 (Kg/pcs)
GAFSQE GAFSQF GAFSQG GAFSQH	45	32	0.07

■ 加厚方型

代码	类型		材质	表面处理
GAFSQJ	加厚方型	螺钉型	ZDC	喷塑(亚光黑)
GAFSQK		螺孔型		镀铬

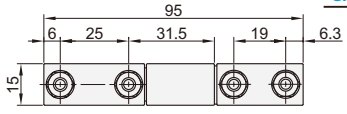

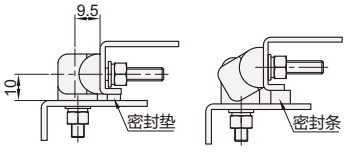

关闭状态　　开启状态

螺钉型
GAFSQJ

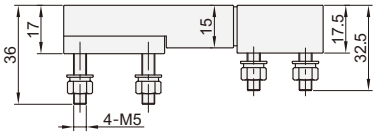

螺孔型
GAFSQK
规格：60/60A

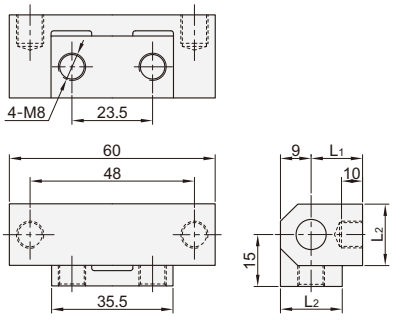

螺孔型
GAFSQK
规格：60B

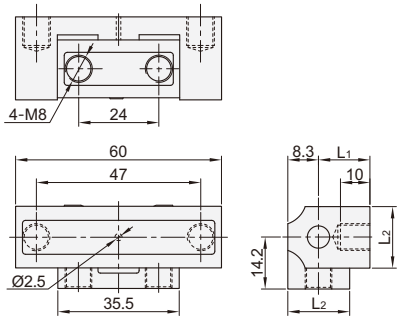

型号 ❶ 代码	❷规格	负载 (Kg)	参考重量 (Kg/pcs)
GAFSQJ	36	30	0.19

型号 ❶代码	❷规格	L1	L2	负载 (Kg)	参考重量 (Kg/pcs)
GAFSQK	60	20	19.8	40	0.23
	60A	15	18	30	0.17
	60B	14.2	16	25	0.13

询价④种方式
官网 http://www.srdfaa.com
深圳市仕瑞达自动化设备有限公司
全国免费 400-966-3863
客服热线 0755-27926613