选型示范

型号(❶代码·❷D) — ❸轮部代号
HEFPEG125 — UR

■请按步骤❶～❸选择型号和参数后进行订购。

交货期 型号区分：代码 7 天发货

■ 固定型

代码	支架				轮部			
	类型	材质	表面处理	刹车形式	代号	材质	颜色	轴承
HEFPEF	固定型	Q235A	镀锌	—	UR	聚氨脂	橙色	双滚珠

■ 特点
- 具有防污抗油，耐磨及高承载的特点
- 需要减震设备或运输工具。
- 适用高速牵引，抗冲击和震荡。
- 始动力较小。

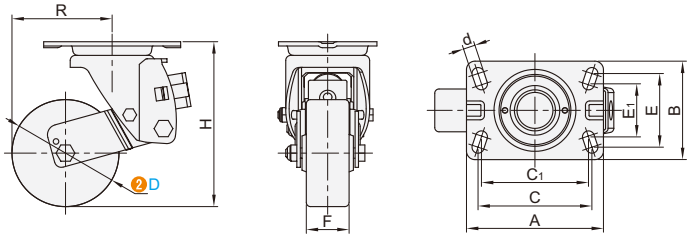

型号 ❶代码	型号 ❷D	❸轮部代号	H	F	A	B	C	C_1	E	E_1	d	R	容许载荷 (kg)	参考重量 (kg)
HEFPEF	125	UR	192.5	48	160	115	133	125	86	62	14	117	250	5.0
	150		205	50								129.5	300	

■ 平底活动型

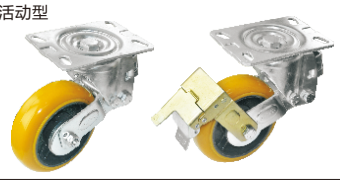

代码	支架				轮部			
	类型	材质	表面处理	刹车形式	代号	材质	颜色	轴承
HEFPEG	平底活动型	Q235A	镀锌	—	UR	聚氨脂	橙色	双滚珠
HEFPEH				单刹				

无刹
HEFPEG

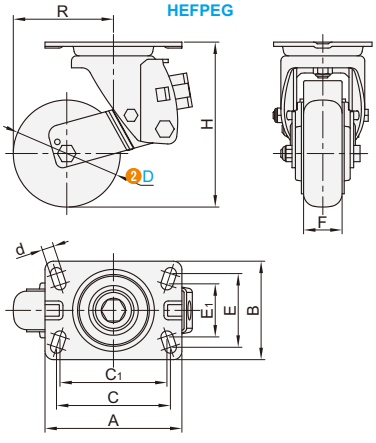

单刹
HEFPEH

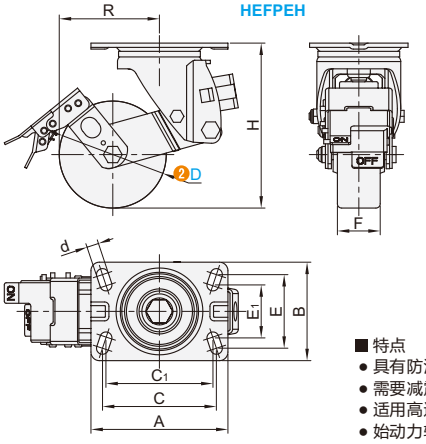

■ 特点
- 具有防污抗油，耐磨及高承载的特点
- 需要减震设备或运输工具。
- 适用高速牵引，抗冲击和震荡。
- 始动力较小。

型号 ❶代码	型号 ❷D	❸轮部代号	H	F	A	B	C	C_1	E	E_1	d	R	容许载荷 (kg)	参考重量 (kg)
HEFPEG HEFPEH	125	UR	192.5	48	160	115	133	125	86	62	14	117	250	5.0
	150		205	50								129.5	300	