代码	类型	材质	表面处理
HA21-TD-4510	端面连接件	锌合金	铝色

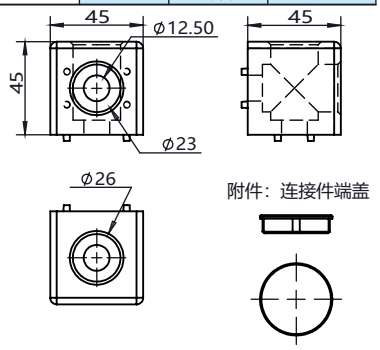

安装使用示例

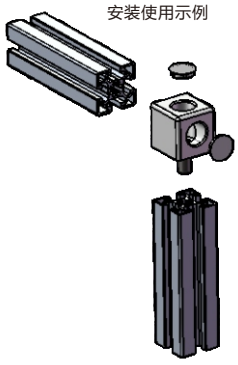

选型示例：HA21-TD-4510-A (单品)
HA21-TD-4510-A-T

HA21-TD-4510-A-T
(欧标日标共用)

- x1 端面连接件 HA21-TD-4510-A
- x2 M12X25沉头螺钉 HA41-PYS-M12-25
- x2 三向连接件端盖

槽口	型号	材质	表面处理	重量(g)	用途
10	HA21-TD-4510-A (单品供货)	锌合金	铝色	438.6	用于2根槽宽为10.2mm的欧标型材两向90°连接。配用2颗M12沉头螺钉。两根型材一端中心孔需攻螺纹。
	HA21-TD-4510-A-T(成套供货)			518.6	

代码	类型	材质	表面处理
HA21-TD-4510	端面连接件	锌合金	铝色

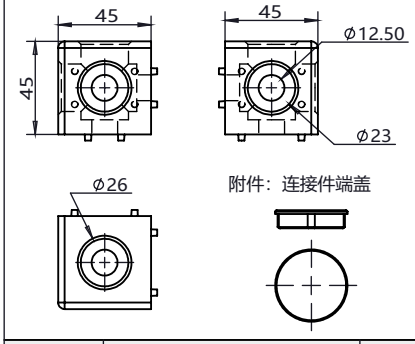

安装使用示例

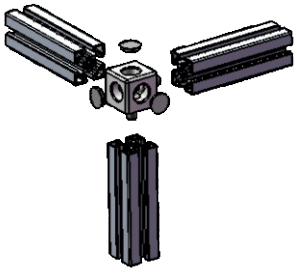

选型示例：HA21-TD-4510-B (单品)
HA21-TD-4510-B-T

HA21-TD-4510-B-T
(欧标日标共用)

- x1 端面连接件 HA21-TD-4510-B
- x3 M12X25沉头螺钉 HA41-PYS-M12-25
- x3 三向连接件端盖

槽口	型号	材质	表面处理	重量(g)	用途
10	HA21-TD-4510-B (单品供货)	锌合金	铝色	389.3	用于2根槽宽为10.2mm的欧标型材三向90°连接。配用3颗M12沉头螺钉。3根型材一端中心孔需攻螺纹。
	HA21-TD-4510-B-T(成套供货)			524.3	

代码	类型	材质	表面处理
HA01-CL	L型角槽连接件	6063-T5	喷砂氧化

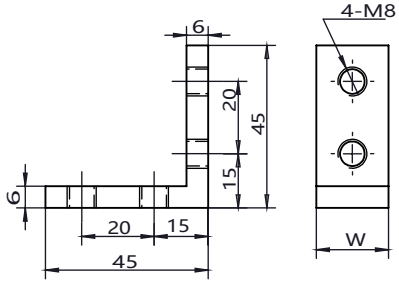

安装使用示例

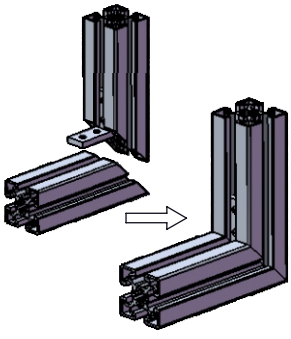

选型示例：HA01-CL-4510-W20 (单品)
HA01-CL-4510-W20-T

HA01-CL-4510-W20-T
(欧标日标共用)

- x1 L型角槽连接件 HA01-CL-4510-W20
- x4 M8X10紧定螺钉 HA41-JDSA-M8-10

槽口	型号	材质	表面处理	重量(g)	用途
10	HA01-CL-4510-W20 (单品供货)	6063-T5	喷砂氧化	25	用于2根槽宽为10.2mm的欧标型材一端切割45°后90°连接。配用4颗M8紧定螺钉。
	HA01-CL-4510-W20-T(成套供货)			45	

询价④种方式
官网 http://www.srdfaa.com
深圳市仕瑞达自动化设备有限公司
全国免费 400-966-3863
客服热线 0755-27926613