选型示范 型号(❶代码·❷D) HEGLDZ63

■请按步骤❶～❷选择型号和参数后进行订购。

交货期 型号区分: 代码 7 天发货

■固定型

代码	支架				轮材	轴承	
	类型	材质	表面处理	刹车型式		回转部	轮部
HEGKDY	固定型	Q235A	电泳(黑色)	—	尼龙(黑色)	无	双滚珠

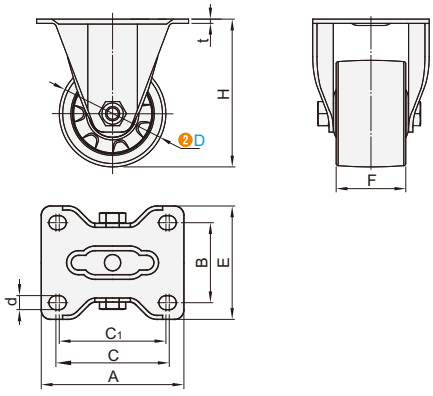

■特点
- 超低结构以及独特的方钢碗双轨道圆弧形的设计，更耐重、更具实用性。
- 轮面一次注塑成型，坚固耐磨，抗老化。
- 适合用于长期固定的精密机器，重负载低速搬运(＜2KM/H)。
- 使用温度为-35~80°C。
- 轮子表面邵氏硬度为65D。

型号 ❶代码	❷D	H	t	F	A	B	C	E	C_1	d	t	容许载荷(Kg)	重量(Kg)
HEGKDY	63	96	4	50	108	89	85	60	80	11	4	400	0.62
	75	108										500	0.69

■平底活动型

代码	支架				轮材	轴承	
	类型	材质	表面处理	刹车型式		回转部	轮部
HEGLDZ	平底活动型	Q235A	电泳(黑色)	—	尼龙(黑色)	有	双滚珠
HEGLEA				五金单刹			

■特点
- 超低结构以及独特的方钢碗双轨道圆弧形的设计，更耐重、更具实用性。
- 轮面一次注塑成型，坚固耐磨，抗老化
- 适合用于长期固定的精密机器，重负载低速搬运(＜2KM/H)。
- 使用温度为-35~80°C。
- 轮子表面邵氏硬度为65D。

无刹 HEGLDZ

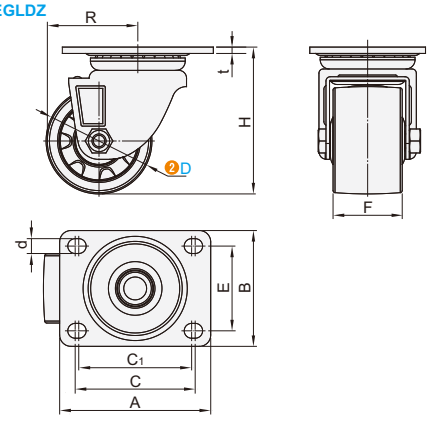

五金单刹 HEGLEA

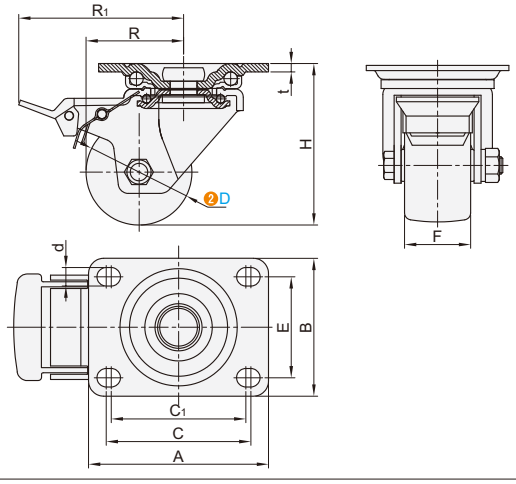

型号 ❶代码	❷D	H	t	F	A	B	C	E	C_1	d	R	R_1	容许载荷(Kg)	重量(Kg)
HEGLDZ HEGLEA	63	96	4	50	107	82	85	60	80	11	58	98	400	1.09
	75	108									64	104	500	1.16

邮箱: Service@srdfaa.com 传真: 0755-8957-5523 SRD仕瑞达