弹簧蝶形合页

圆孔型 平型

新增

选型示范

型号(❶代码·❷规格)
GAFGRA40

■请按步骤❶～❷选择型号和参数后进行订购。

交货期 型号区分：代码 7 天发货

■圆孔型

代码	类型		材质	表面处理
GAFEQZ	经济型平型	圆孔型	SPCC	镀锌
GAFGRA				镀铬
GAFGRB			SUS304	镜面抛光
GAFGRC				—

GAFEQZ

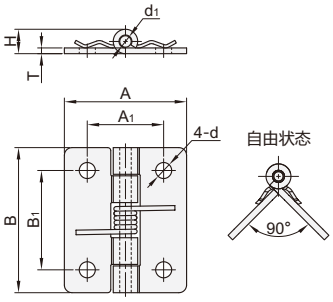

GAFGRA/GAFGRB
规格：40/50

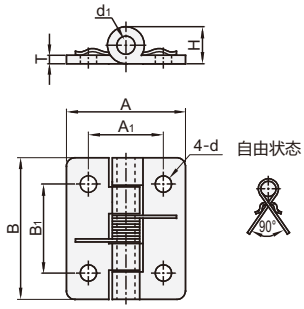

GAFGRA/GAFGRB
规格：65/75

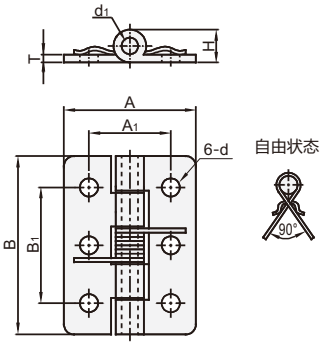

GAFGRC

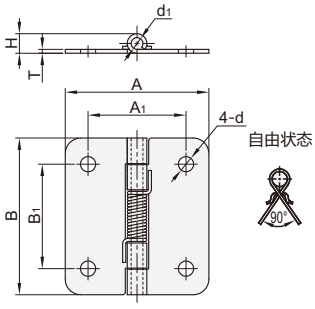

① 弹簧合页开合角度180°内，超出会加快扭力衰减。

型号 ❶代码	❷规格	A	B	A1	B1	T	H	d	d1	参考重量 (kg/pcs)
GAFEQZ	38	32	38	20	26	1.5	6.4	4.2	3.4	0.02

型号 ❶代码	❷规格	A	B	A1	B1	H	T	d	d1	轴向负载 (kg)	参考重量(kg/pcs) GAFGRA	GAFGRB
GAFGRA GAFGRB	40	35	40	22	26	5.8	1.5	3.2	2.5	6	0.02	0.02
	50		50		34			4.3		8		
	65	50	65	30	46	8.3	2	5.3	4	13	0.03	0.03
	75		75		54					15	0.07	0.07

型号 ❶代码	❷规格	A	B	A1	B1	T	H	d1	d	参考重量 (kg/pcs)
GAFGRC	60	55	60	37.5	40	1.5	7.5	4	5.8	0.03

询价④种方式
官网 http://www.srdfaa.com
深圳市仕瑞达自动化设备有限公司
全国免费 400-966-3863
客服热线 0755-27926613