AGV双脚轮 AGV减震双脚轮

平底活动型 中重载型 中载型

新增

选型示范

型号(❶代码·❷D) — ❸轮部代号

HEFNEU76 — AF

■请按步骤❶～❸选择型号和参数后进行订购。

交货期 型号区分: 代码 7 天发货

■平底活动型

代码	支架				轮部
	类型	材质	表面处理	刹车形式	
HEFNET	平底活动型	Q235A	镀锌	—	代号 AF 材质 聚氨酯 颜色 红色 轴承 四轴承

■特点:

- 聚氨酯材质耐磨，降噪，地面不留痕迹。
- 双轮设计转弯时阻力减半，旋转更灵活。

D：76

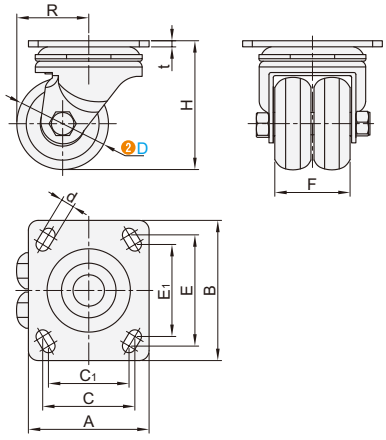

D：80

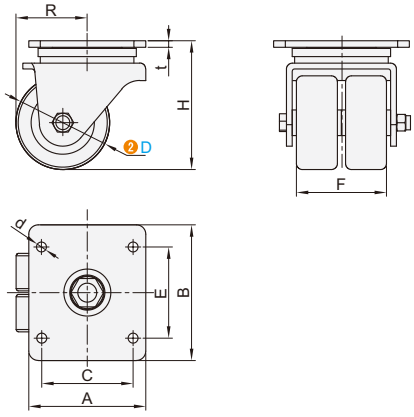

型号 ❶代码	❷D	❸轮部代号	H	F	A	B	C	C_1	E	E_1	d	R	t	容许载荷 (kg)	参考重量 (kg)
HEFNET	76	AF	107	62.5	100	116	76	67	92	76	11	60	6	350	1.85
	80		110	84			78	—	78	—	8.5	61	5	500	2.78

■平底活动型

代码	支架				轮部
	类型	材质	表面处理	刹车形式	
HEFNEU	平底活动型	Q235A	镀锌	—	代号 AF 材质 聚氨酯 颜色 红色 轴承 四轴承

■特点:

- 聚氨酯包铝芯，材质耐磨，降噪，地面不留痕迹。
- 双轮设计转弯时阻力减半，旋转更灵活。
- 弹簧及聚氨酯胶块双减震效果，保护机身。

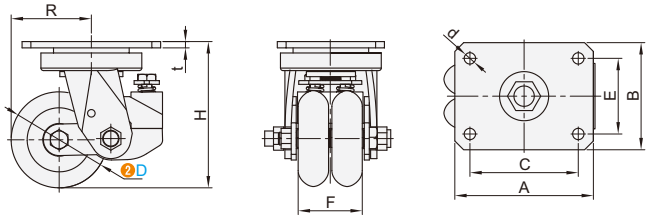

型号 ❶代码	❷D	❸轮部代号	H	F	A	B	C	E	d	R	t	容许载荷 (kg)	参考重量 (kg)
HEFNEU	76	AF	103~116	51	110	85	86	60	9	65	5	200	1.78

询价④种方式
官网 http://www.srdfaa.com
深圳市仕瑞达自动化设备有限公司
全国免费 400-966-3863
客服热线 0755-27926613