代码	类型	材质	表面处理
HA11-YZ-E8	压铸角码	压铸铝合金	表面喷砂

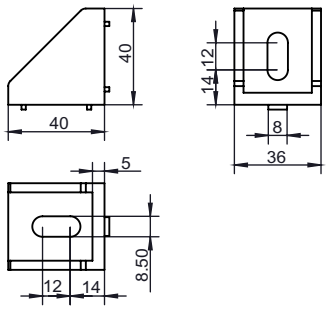

安装使用示例

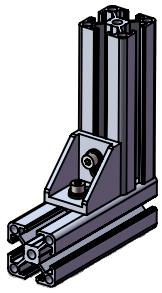

选型示例：HA11-YZ-E8-4040（单品）
HA11-YZ-E8-4040-T
HA11-YZ-E8-4040-GT

HA11-YZ-E8-4040-GT（国标型材配用）	HA11-YZ-E8-4040-T（欧标型材配用）
x1 压铸角码	x1 压铸角码
x2 M6X16螺栓	x2 M6X16螺栓
x2 M6平垫圈	x2 M6平垫圈
x2 M6弹簧垫圈	x2 M6弹簧垫圈
x2 M6 T型螺母	x2 M6 T型螺母

槽口	型号	材质	表面处理	重量(g)	用途
8.2	HA11-YZ-E8-4040 （单品供货）	压铸铝合金	表面喷砂	44.89	用于两根槽宽为8.2mm的欧标型材（或国标型材）相互垂直连接，配用两颗M6的螺栓及相对应的T型螺母，弹簧垫圈和平垫圈。
	HA11-YZ-E8-4040-T （成套供货）			72.89	
	HA11-YZ-E8-4040-GT（成套供货）			72.9	

代码	类型	材质	表面处理
HA11-YZ-E8	压铸角码	压铸铝合金	表面喷砂

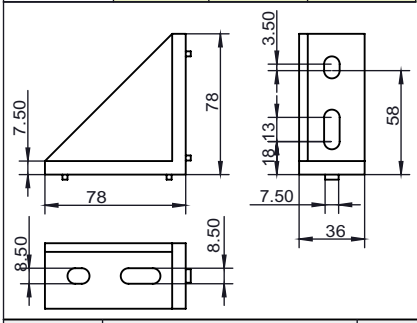

安装使用示例

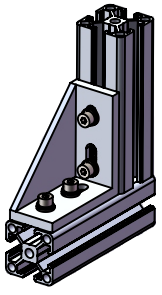

选型示例：HA11-YZ-E8-4080（单品）
HA11-YZ-E8-4080-T
HA11-YZ-E8-4080-GT

HA11-YZ-E8-4080-GT（国标型材配用）	HA01-YZ-E8-4080-T（欧标型材配用）
x1 压铸角码	x1 压铸角码
x4 M6X20螺栓	x4 M6X20螺栓
x4 M6平垫圈	x4 M6平垫圈
x4 M6弹簧垫圈	x4 M6弹簧垫圈
x4 M6 T型螺母	x4 M6 T型螺母

槽口	型号	材质	表面处理	重量(g)	用途
8.2	HA11-YZ-E8-4080 （单品供货）	压铸铝合金	表面喷砂	103.23	用于两根槽宽为8.2mm的欧标型材（或国标型材）相互垂直连接，配用4颗M6的螺栓及相对应的T型螺母，弹簧垫圈和平垫圈。
	HA11-YZ-E8-4080-T （成套供货）			159.23	
	HA11-YZ-E8-4080-GT（成套供货）			159.4	

代码	类型	材质	表面处理
HA11-YZ-E8	压铸角码	压铸铝合金	喷砂氧化

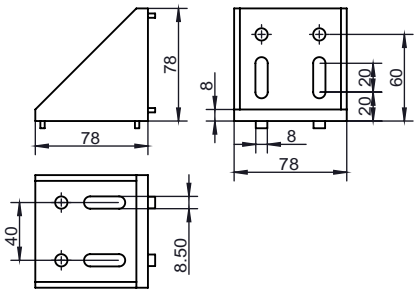

安装使用示例

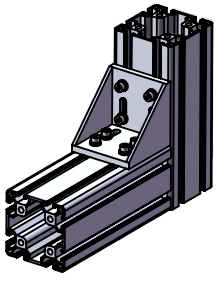

选型示例：HA11-YZ-E8-8080（单品）
HA11-YZ-E8-8080-T
HA11-YZ-E8-8080-GT

HA11-YZ-E8-8080-GT（国标型材配用）	HA11-YZ-E8-8080-T（欧标型材配用）
x1 压铸角码	x1 压铸角码
x8 M6X20螺栓	x8 M6X20螺栓
x8 M6平垫圈	x8 M6平垫圈
x8 M6弹簧垫圈	x8 M6弹簧垫圈
x8 M6 T型螺母	x8 M6 T型螺母

槽口	型号	材质	表面处理	重量(g)	用途
8.2	HA11-YZ-E8-8080 （单品供货）	压铸铝合金	表面喷砂	206	用于两根槽宽为8.2mm的欧标型材（或国标型材）相互垂直连接，配用8颗M6螺栓及相对应的T型螺母，弹簧垫圈和平垫圈。
	HA11-YZ-E8-8080-T （成套供货）			318	
	HA11-YZ-E8-8080-GT（成套供货）			318.2	

询价④种方式
官网 http://www.srdfaa.com
深圳市仕瑞达自动化设备有限公司
全国免费 400-966-3863
客服热线 0755-27926613