代码	类型	材质	表面处理
HA01-JY-E8	挤压角码	6063-T5	喷砂氧化

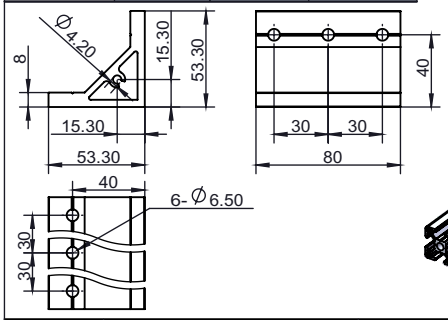

安装使用示例

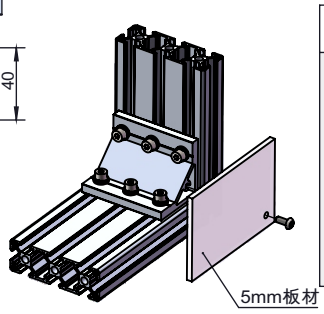

选型示例：HA01-JY-E8-53-80（单品）
HA01-JY-E8-53-80-T
HA01-JY-E8-53-80-GT

HA01-JY-E8-53-80-GT（国标型材配用）	HA01-JY-E8-53-80-T（欧标型材配用）
x1 挤压角码	x1 挤压角码
x6 M5X18螺栓	x6 M6X18螺栓
x6 M5平垫圈	x6 M6平垫圈
x6 M5弹簧垫圈	x6 M6弹簧垫圈
x6 M5 T型螺母	x6 M6 T型螺母

槽口	型号	材质	表面处理	重量(g)	用途
6.2 8.2	HA01-JY-E8-53-80 （单品供货）	6063-T5	喷砂氧化	158	用于两根槽宽为8.2mm的欧标型材（或槽宽为6.2的国标型材）相互垂直连接，配用6颗M6或M5的螺栓及相对应的T型螺母，弹簧垫圈和平垫圈。
	HA01-JY-E8-53-80-T （成套供货）			236	
	HA01-JY-E8-53-80-GT(成套供货)			237	

代码	类型	材质	表面处理
HA01-JY-E8	挤压角码	6063-T5	喷砂氧化

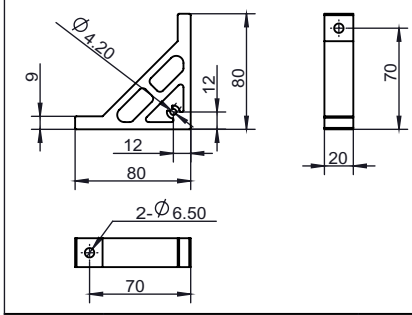

安装使用示例

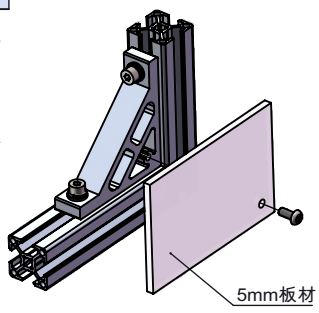

选型示例：HA01-JY-E8-80-20（单品）
HA01-JY-E8-80-20-T
HA01-JY-E8-80-20-GT

HA01-JY-E8-80-20-GT（国标型材配用）	HA01-JY-E8-80-20-T（欧标型材配用）
x1 挤压角码	x1 挤压角码
x2 M5X18螺栓	x2 M6X18螺栓
x2 M5平垫圈	x2 M6平垫圈
x2 M5弹簧垫圈	x2 M6弹簧垫圈
x2 M5 T型螺母	x2 M6 T型螺母

槽口	型号	材质	表面处理	重量(g)	用途
6.2 8.2	HA01-JY-E8-80-20 （单品供货）	6063-T5	喷砂氧化	93	用于两根槽宽为8.2mm的欧标型材（或槽宽为6.2的国标型材）相互垂直连接，配用2颗M6或M5的螺栓及相对应的T型螺母，弹簧垫圈和平垫圈。
	HA01-JY-E8-80-20-T （成套供货）			109	
	HA01-JY-E8-80-20-GT(成套供货)			110	

代码	类型	材质	表面处理
HA01-JY-E8	挤压角码	6063-T5	喷砂氧化

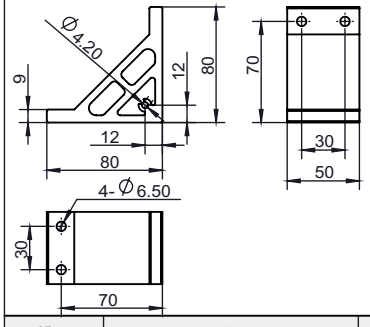

安装使用示例

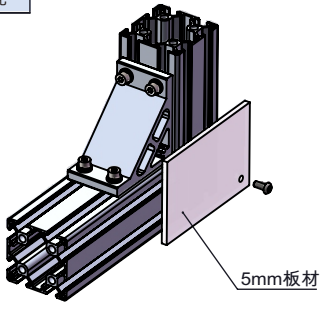

选型示例：HA01-JY-E8-80-50（单品）
HA01-JY-E8-80-50-T
HA01-JY-E8-80-50-GT

HA01-JY-E8-80-50-GT（国标型材配用）	HA01-JY-E8-80-50-T（欧标型材配用）
x1 挤压角码	x1 挤压角码
x4 M5X18螺栓	x4 M6X18螺栓
x4 M5平垫圈	x4 M6平垫圈
x4 M5弹簧垫圈	x4 M6弹簧垫圈
x4 M5 T型螺母	x4 M6 T型螺母

槽口	型号	材质	表面处理	重量(g)	用途
6.2 8.2	HA01-JY-E8-80-50 （单品供货）	6063-T5	喷砂氧化	233.45	用于两根槽宽为8.2mm的欧标型材（或槽宽为6.2的国标型材）相互垂直连接，配用4颗M6或M5的螺栓及相对应的T型螺母，弹簧垫圈和平垫圈。
	HA01-JY-E8-80-50-T （成套供货）			258.5	
	HA01-JY-E8-80-50-GT(成套供货)			256.5	

询价④种方式
官网 http://www.srdfaa.com
深圳市仕瑞达自动化设备有限公司
全国免费 400-966-3863
客服热线 0755-27926613