选型示范 型号（代码·W/P）
GDCMH12

交货期 型号区分：代码 7 天发货

■方孔·圆孔手柄

代码	把手	握柄	衬套		握柄部螺丝	
	材质	材质	材质	表面处理	材质	表面处理
GDCMH（方孔） GDCMR（圆孔）	PA6	聚丙烯(PP)	碳素结构钢	发黑	碳素结构钢	镀锌

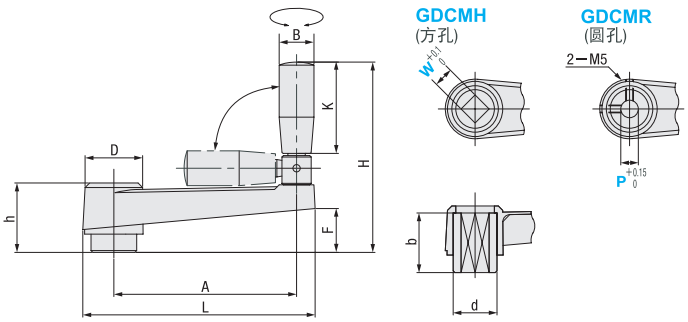

型号			L	A	h	K	d
代码	W（方孔）	P（圆孔）					
GDCMH（方孔）	12	—	129	100	40	63	24
	14	—	160	125	45	63	30
	17	—	195	160	55	80	34
GDCMR（圆孔）	—	12	129	100	40	63	24
	—	14	160	125	45	63	30
	—	16	195	160	55	80	34

选型示范 型号（代码·D）
GDCCK0

交货期 型号区分：代码 7 天发货

■树脂压纹手轮

代码	主体	衬套	握柄(树脂部)	握柄(螺纹部)	
	材质	材质	材质	材质	表面处理
GDCCK	尼龙6	黄铜	酚醛模塑料PF2A2	机械结构用碳素钢	镀锌

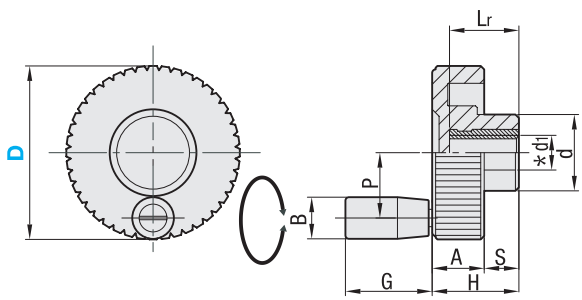

① 手柄端面安装部也可能为内六角孔。
① *d1为H7孔。

型号		H	S	d	d1	Lr	G
代码	D						
GDCCK	50	25	8	20.5	6	13	19
	60	25	9	23	10	16	22

询价④种方式
官网 http://www.srdfaa.com
深圳市仕瑞达自动化设备有限公司
全国免费 400-966-3863
客服热线 0755-27926613