压缩弹簧台阶型垫圈

选型示范 型号(❶代码·❷H) — ❸D — ❹N
LBGC20 — 10 — 6

■请按步骤❶～❹选择型号和参数后进行订购。

交货期 型号区分: 代码 5 天发货

■台阶型垫圈

代码	材质	表面处理
LBGC	S45C	发黑
LBGS	SUS304	—

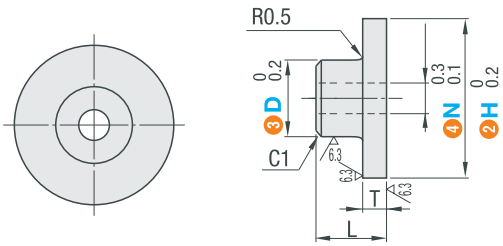

■选择型

型号 ❶代码	❷H	❸D 选择	❹N 选择	L	T
LBGC LBGS	8	6	3	5	2
	10	6	3		
		7	4		
	12	7	4		
		8	5		
		9	6		
	15	7	4	6	
		8	5		
		9	6		
		10	5 6		
		11	8		
	20	10	6		3
		11	8		
		12	6 8		
		13	8 10		
		14	8 10		
		15	12		
	25	13	10	8	
		15	12		
		16	12		
	30	20	16		5

■指定型

型号 ❶代码	❷H	指定单位1mm ❸D	选择 ❹N	L	T
LBGC LBGS	8	6	3	5	2
	10	6～ 8	3		
			4		
	12	7～10	4		
			5		
			6		
	15	7～13	4	6	
			5		
			6		
			8		
			10		
	20	9～17	6		3
			8		
			10		
			12		5
	25	11～22	8	8	
			10		
			12		
	30	15～25	12		
			16		

① D−N≥3

选型示范 型号(❶代码·❷D) — ❸t
LBSA17 — 3.0

■请按步骤❶～❸选择型号和参数后进行订购。

交货期 型号区分: 代码 10 天发货

■垫圈

LBSA

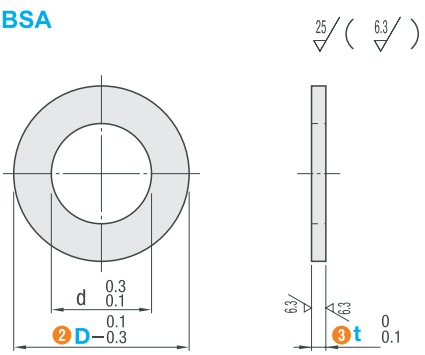

材质 SS400

d	适用弹簧	型号 ❶代码	❷D	❸t
3.0	6	LBSA	5	1.0
5.0	8		7	
6.0	10		9	
7.0	12		11.5	2.0
8.0	14		13	
9.0	16		15	
10.0	18		17	3.0
12.0	20		19	
12.0	22		21	
14.5	25		24	4.0
15.0	27		26	
17.0	30		29	5.0
20.0	35		34	
23.0	40		39	

询价④种方式
官网 http://www.srdfaa.com
深圳市仕瑞达自动化设备有限公司
全国免费 400-966-3863
客服热线 0755-27926613