代码	类型	材质	表面处理
HA01-JY-E6	挤压角码	6063-T5	喷砂氧化

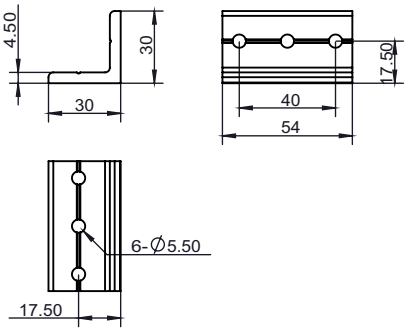

安装使用示例

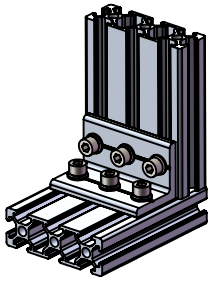

选型示例：HA01-JY-E6-30-54
HA01-JY-E6-30-54-T

HA01-JY-E6-30-54	HA01-JY-E6-30-54-T
x1 挤压角码	x1 挤压角码 x6 M5X12螺栓 x6 M5平垫圈 x6 M5弹簧垫圈 x6 M5 T型螺母

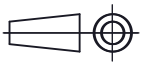

槽口	型号	材质	表面处理	重量(g)	用途
6.2	HA01-JY-E6-30-54 （单品供货） HA01-JY-E6-30-54-T（成套供货）	6063-T5	表面喷砂	34.5 70.5	用于两根槽宽为6.2mm的欧标型材相互垂直连接，配用6颗M5或M4的螺栓及相对应的T型螺母，弹簧垫圈和平垫圈。

代码	类型	材质	表面处理
HA01-JY-E6	挤压角码	6063-T5	喷砂氧化

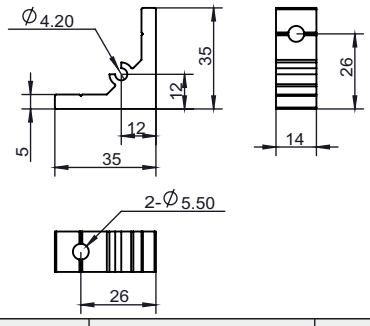

安装使用示例

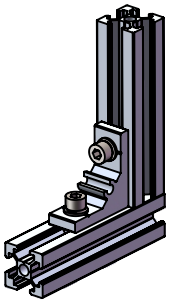

选型示例：HA01-JY-E6-35-14
HA01-JY-E6-35-14-T

HA01-JY-E6-35-14	HA01-JY-E6-35-14-T
x1 挤压角码	x1 挤压角码 x2 M5X12螺栓 x2 M5平垫圈 x2 M5弹簧垫圈 x2 M5 T型螺母

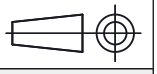

槽口	型号	材质	表面处理	重量(g)	用途
6.2	HA01-JY-E6-35-14 （单品供货） HA01-JY-E6-35-14-T（成套供货）	6063-T5	喷砂氧化	14.89 26.89	用于两根槽宽为6.2mm的欧标型材相互垂直连接，配用两颗M5或M4的螺栓及相对应的T型螺母，弹簧垫圈和平垫圈。

代码	类型	材质	表面处理
HA01-JY-E6	挤压角码	6063-T5	喷砂氧化

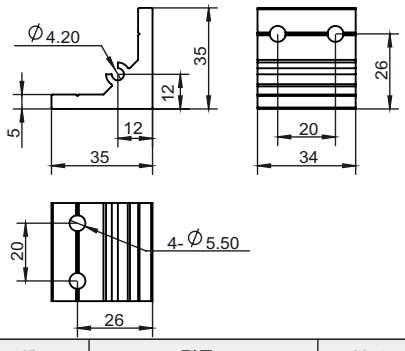

安装使用示例

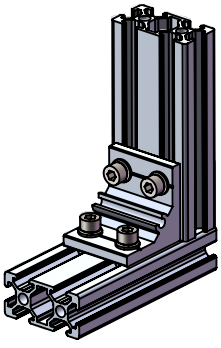

选型示例：HA01-JY-E6-35-34
HA01-JY-E6-35-34-T

HA01-JY-E6-35-34	HA01-JY-E6-35-34-T
x1 挤压角码	x1 挤压角码 x4 M5X12螺栓 x4 M5平垫圈 x4 M5弹簧垫圈 x4 M5 T型螺母

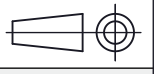

槽口	型号	材质	表面处理	重量(g)	用途
6.2	HA01-JY-E6-35-34 （单品供货） HA01-JY-E6-35-34-T（成套供货）	6063-T5	喷砂氧化	36.42 60.42	用于两根槽宽为6.2mm的欧标型材相互垂直连接，配用4颗M5或M4的螺栓及相对应的T型螺母，弹簧垫圈和平垫圈。