代码	类型	材质	表面处理
HA41-BL-E10	钣金连接件	SUS304	单面拉丝

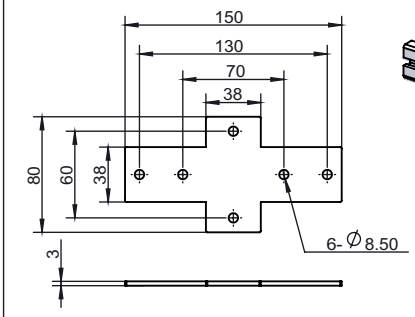

安装使用示例

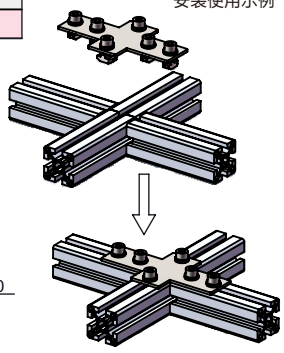

选型示例：HA41-BL-E10-38-150（单品）
HA41-BL-E10-38-150-R

HA41-BL-E10-38-150（单品）	HA41-BL-E10-38-150-R（日标型材配用）
x1 钣金连接件	x1 钣金连接件 x6M8X16螺栓 x6 M8平垫圈 x6 M8弹簧垫圈 x6 M8 T型螺母

槽口	型号	材质	表面处理	重量(g)	用途
10	HA41-BL-E10-38-150 （单品供货）	SUS304	单面拉丝	170	用于4根槽宽为10mm的日标型材十字形连接，配用6颗M8的螺栓及相对应的T型螺母，弹簧垫圈和平垫圈。
	HA41-BL-E10-38-150-R (成套供货)			332	

代码	类型	材质	表面处理
HA41-BL-E10	钣金连接件	SUS304	单面拉丝

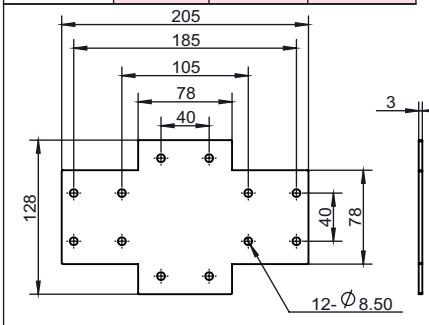

安装使用示例

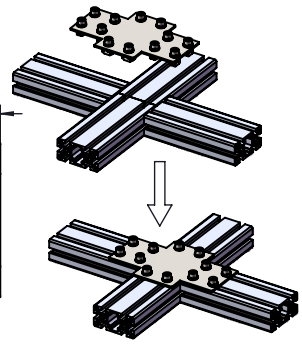

选型示例：HA41-BL-E10-78-205（单品）
HA41-BL-E10-78-205-R

HA41-BL-E10-78-205（单品）	HA41-BL-E10-78-205-R（日标型材配用）
x1 钣金连接件	x1 钣金连接件 x12 M8X16螺栓 x12 M8平垫圈 x12 M8弹簧垫圈 x12 M8 T型螺母

槽口	型号	材质	表面处理	重量(g)	用途
10	HA41-BL-E10-78-205 （单品供货）	SUS304	单面拉丝	468	用于4根槽宽为10mm的日标型材十字形连接，配用12颗M8的螺栓及相对应的T型螺母，弹簧垫圈和平垫圈。
	HA41-BL-E10-78-205-R (成套供货)			792	

代码	类型	材质	表面处理
HA41-BL-E10	钣金连接件	SUS304	单面拉丝

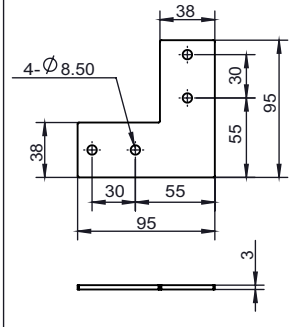

安装使用示例

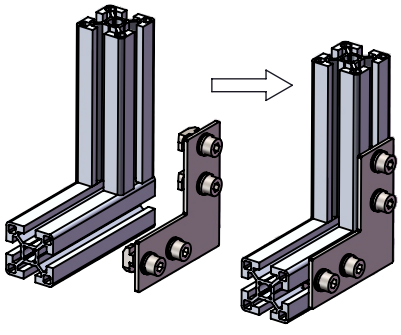

选型示例：HA41-BL-E10-38-95（单品）
HA41-BL-E10-38-95-R

HA41-BL-E10-38-95（单品）	HA41-BL-E10-38-95-R（日标型材配用）
x1 钣金连接件	x1 钣金连接件 x4 M8X16螺栓 x4 M8平垫圈 x4 M8弹簧垫圈 x4 M8 T型螺母

槽口	型号	材质	表面处理	重量(g)	用途
10	HA41-BL-E10-38-95 （单品供货）	SUS304	单面拉丝	135	用于两根槽宽为10mm的日标型材L形连接，配用4颗M8的螺栓及相对应的T型螺母，弹簧垫圈和平垫圈。
	HA41-BL-E10-38-95-R (成套供货)			243	

询价④种方式
官网 http://www.srdfaa.com
深圳市仕瑞达自动化设备有限公司
全国免费 400-966-3863
客服热线 0755-27926613