选型示范 | 型号 IAWV4060 | 交货期 型号区分：代码 7 天发货

IAWV4060

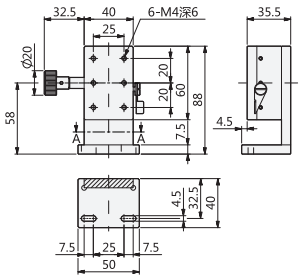

剖视图 A-A

IAWXV4060

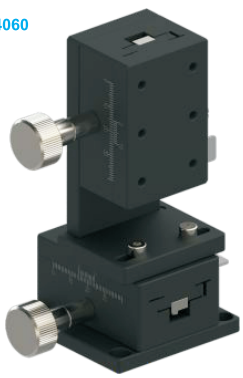

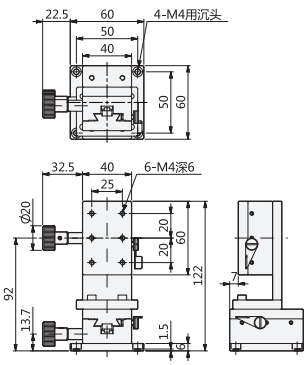

IAWYV4060

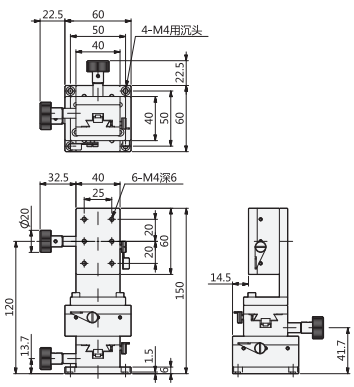

型号 代码	移动方向	主体材质	驱动方式	台面大小	台面厚度	行程	负载	最小刻度	移动平行度	平行度	重量
IAWV4060	Z轴一个方向	铝合金（黑色阳极）	手轮+齿轮齿条	40mm×60mm	–	±15mm	49N(5kgf)	0.01mm	≤0.03mm/30mm	–	0.33kg
IAWXV4060	XZ轴两个方向										0.62kg
IAWYV4060	XYZ轴三个方向										0.84kg