选型示范

型号(❶代码·❷M)
DCPAN5

■请按步骤❶～❷选择 型号和参数后进行订购。

交货期 型号区分: 代码 5 天发货

■标准型
－复位型－

螺纹	代码 球面型	代码 锥度	代码 平头型	旋钮 材质	主体 材质	主体 表面处理	销 材质	销 硬度	销 表面处理	弹簧 材质	(锁紧螺帽) 材质	(锁紧螺帽) 表面处理
细牙	DCPAN	DCPAT	DCPAF	铝合金(黑色阳极氧化处理)	SUM22	发黑	S45C	50～60HRC	发黑	SUS631J1	—	—
	DCXKN	DCXKT	DCXKF								SS400	发黑
	DCSPN	DCSPT	DCSPF		SUS303	—	SUS440C	45HRC～	—		—	—
	DCPKN	DCPKT	DCPKF								SUS303	—

❶ M5、M6、M8L的销硬度为40～45HRC。

－复位型－

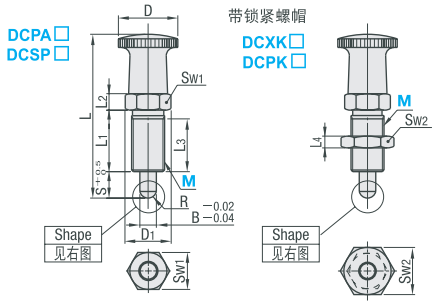

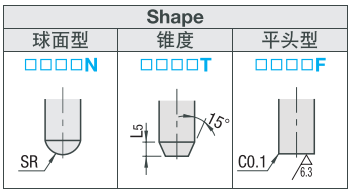

型号 代码	M	螺距(细牙)	D	D1	S	B	L	L1	L2	L3	L4	L5	Sw1	Sw2	SR	负载(N) min.	负载(N) max.
复位型 (球面型) DCPAN DCXKN DCSPN DCPKN (锥头型) DCPAT DCXKT DCSPT DCPKT (平头型) DCPAF DCXKF DCSPF DCPKF	5	0.5	10	8.1	5	2	35	15	3	14	2.7	1.5	7	8	1	1	6
	6	0.75	12	9.2	5	2.5	36	15	4	13.5	3.2	1.5	8	10	1.3	1	6
	8	1.0	15	11.5	4	4	40	16	5	14	4	1.5	10	13	2	3	9
	8L				6		42										12
	10	1.0	18	13.8	5	5	45	17	5	15	5	2.0	12	17	2.5	5	11.5
	10L				8		48										16
	12	1.5	21	16.2	6	6	54.5	20	6	17	6	2.5	14	19	3	6.5	14.5
	12L				10		58.5										20
	16	1.5	26	21.9	7	8	68	26	8	23	8	3.0	19	24	4	7.15	18
	16L				12		73										25

❶M5、M6的螺纹根部无退刀槽，M8～M16的螺纹根部有退刀槽。

国际单位1N≈0.102kgf

■标准型
－自锁型－

螺纹	代码 球面型	代码 锥度	代码 平头型	旋钮 材质	主体 材质	主体 表面处理	销 材质	销 硬度	销 表面处理	弹簧 材质	(锁紧螺帽) 材质	(锁紧螺帽) 表面处理
细牙	DCYAN	DCYAT	DCYAF	铝合金(黑色阳极氧化处理)	SUM22	发黑	S45C	50～60HRC	发黑	SUS631J1	—	—
	DCPYKN	DCPYKT	DCPYKF								SS400	发黑
	DCSYN	DCSAT	DCSAF		SUS303	—	SUS440C	45HRC～	—		—	—
	DCYKN	DCYKT	DCYKF								SUS303	—

❶ M5 、M6 、M8L的销硬度为40～45HRC 。

－自锁型－

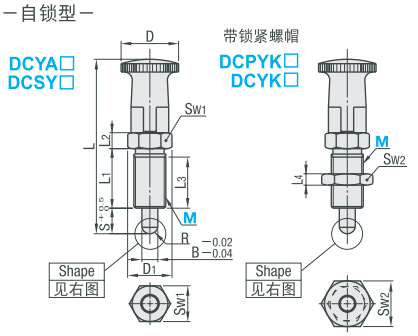

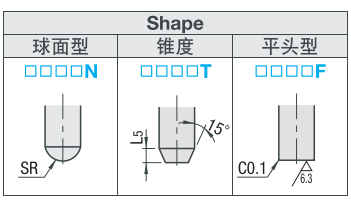

型号 代码	M	螺距(细牙)	D	D1	S	B	L	L1	L2	L3	L4	L5	Sw1	Sw2	SR	负载(N) min.	负载(N) max.
自锁型 (球面型) DCYAN DCPYKN DCSYN DCYKN (锥头型) DCYAT DCPYKT DCSAT DCYKT (平头型) DCYAF DCPYKF DCSAF DCYKF	5	0.5	10	8.1	5	2	41	15	3	14	2.7	1.5	7	8	1	1	6
	6	0.75	12	9.2	5	2.5	42	15	4	13.5	3.2	1.5	8	10	1.3	1	6
	8	1.0	15	11.5	4	4	46	16	5	14	4	1.5	10	13	2	3	9
	8L				6		48										12
	10	1.0	18	13.8	5	5	50	17	5	15	5	2.0	12	17	2.5	5	11.5
	10L				8		53										16
	12	1.5	21	16.2	6	6	60.5	20	6	17	6	2.5	14	19	3	6.5	14.5
	12L				10		64.5										20
	16	1.5	26	21.9	7	8	75.5	26	8	23	8	3.0	19	24	4	7.15	18
	16L				12		80.5										25

❶M5、M6的螺纹根部无退刀槽，M8～M16的螺纹根部有退刀槽。

国际单位1N≈0.102kgf