代码	类型	材质	表面处理
HA21-TL-E8	三向连接件	锌合金	铝色

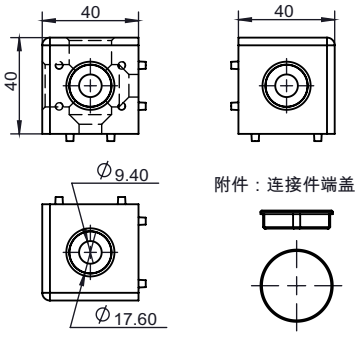

安装使用示例

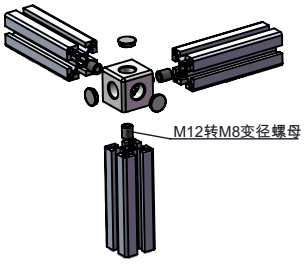

选型示例：HA21-TL-E8-4040A
HA21-TL-E8-4040A-R

HA21-TL-E8-4040A（单品）	HA21-TL-E8-4040A-R（日标型材配用）
x1 三向连接件	x1 三向连接件
x3 三向连接件端盖	x3 M8X16 沉头螺钉
	x3 三向连接件端盖
	x3 M12转M8变径螺母

槽口	型号	材质	表面处理	重量(g)	用途
10	HA21-TL-E8-4040A （单品供货）	锌合金	铝色	305.9	用于3根槽宽为10mm的日标型材三向90°连接,配用3颗M8沉头螺钉。3根型材一端中心孔需攻螺纹,需配3颗M12转M8的变径螺母。
	HA21-TL-E8-4040A-R(成套供货)			362.9	

代码	类型	材质	表面处理
HA21-DL-E8	二通连接件	锌合金	铝色

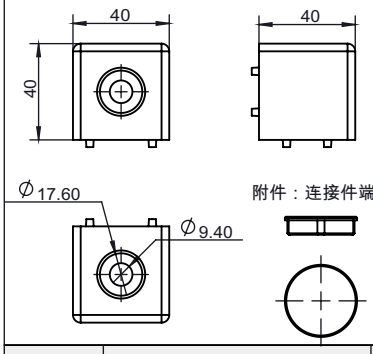

安装使用示例

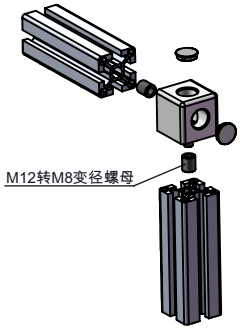

选型示例：HA21-DL-E8-4040B（单品）
HA21-DL-E8-4040B-R

HA21-DL-E8-4040B（单品）	HA21-DL-E8-4040B-R（日标型材配用）
x1 二通连接件	x1 二通连接件
x2 三向连接件端盖	x2 M8X16 沉头螺钉
	x2连接件端盖
	x2 M12转M8变径螺母

槽口	型号	材质	表面处理	重量(g)	用途
10	HA21-DL-E8-4040B （单品供货）	锌合金	铝色	339	用于2根槽宽为10mm的日标型材两向90°连接。配用2颗M8沉头螺钉。两根型材一端中心孔需攻螺纹。需配2颗M12转M8的变径螺母。
	HA21-DL-E8-4040B-R(成套供货)			377	