选型示范

型号(❶代码·❷丝杠轴外径·❸导程) — ❹L — ❺F — ❻P

AIY2020 — 550
AIYK2010 — 1868 — F21 — P10

■请按步骤❶～❻选择型号和参数后进行订购。

交货期 型号区分: 代码 7 天发货

螺帽种类	代码		精度等级	丝杠直径	导程	丝杠轴			螺帽		
	标准型	F·P指定型				材质	硬度	表面处理	材质	硬度	表面处理
标准型螺帽	AIW	—	C7	20	5·10·20	S55C	高频淬火 56～62HRC	—	SCM420	渗碳淬火 58～62HRC	磷酸盐保护膜处理
	AIY	AIYK	C10					磷酸盐保护膜处理			

AIW · AIY(K)2005

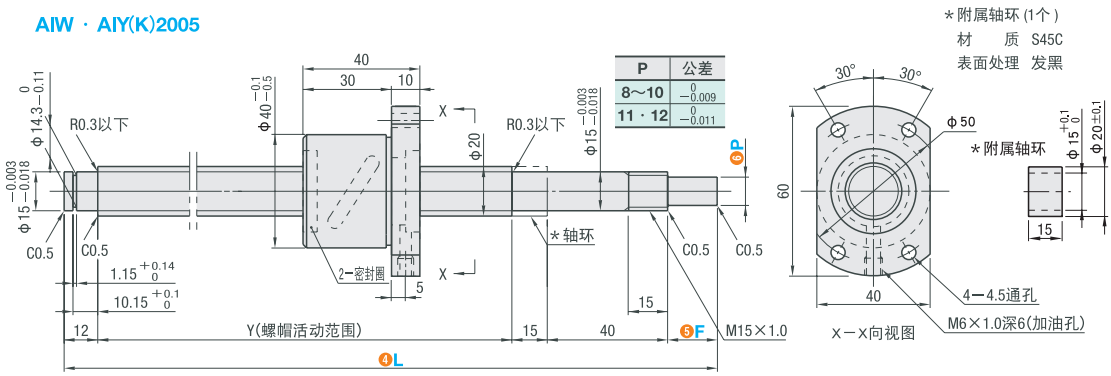

AIW · AIY(K)2010

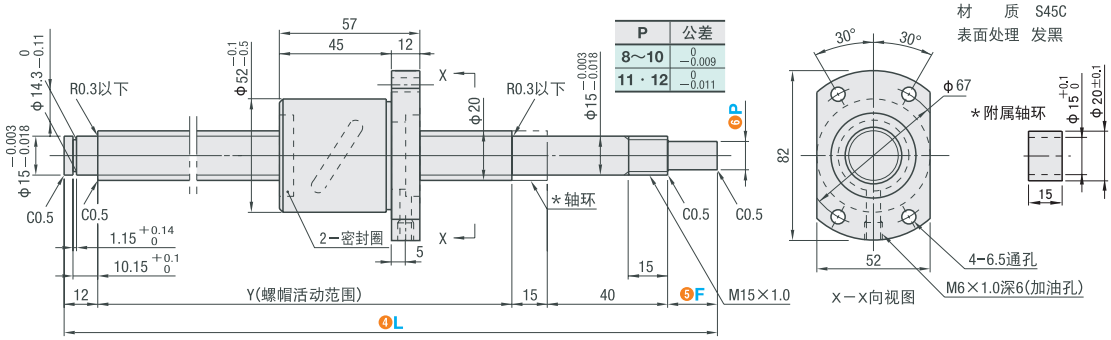

AIW · AIY(K)2020

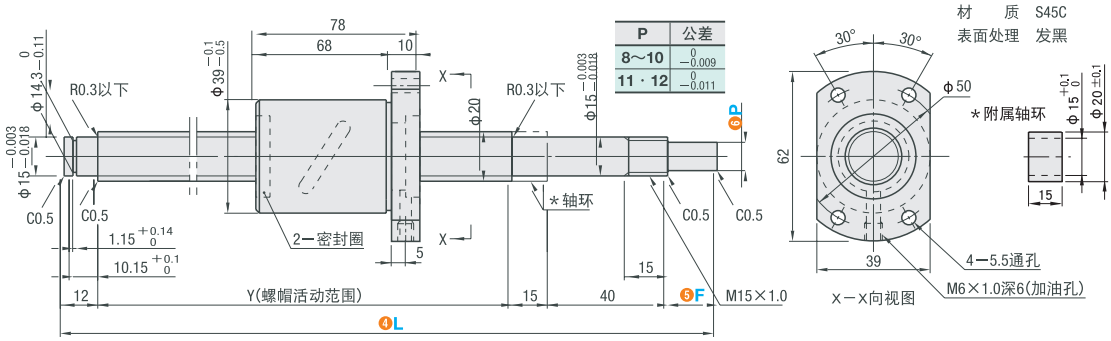

询价④种方式
官网 http://www.srdfaa.com
深圳市仕瑞达自动化设备有限公司
全国免费 400-966-3863
客服热线 0755-27926613