代码	类型	材质	表面处理
HA01-CL	L型槽内连接件	6063-T5	喷砂氧化

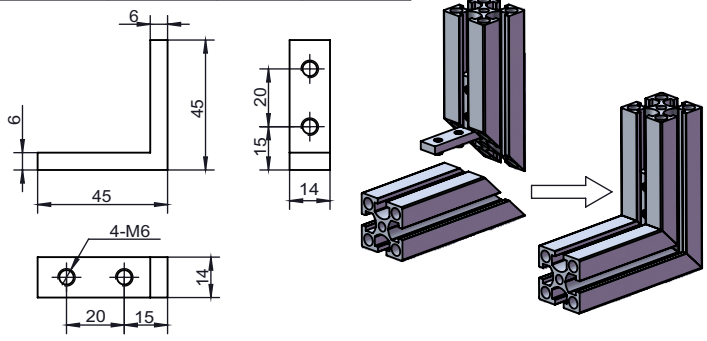

选型示例：HA01-CL-4040A-14
HA01-CL-4040A-14-GT

HA01-CL-4040A-14（国标欧标型材共用）	HA01-CL-4040A-14-GT（国标欧标型材共用）
x1 L型槽内连接件	x1 L型槽内连接件 x4 M6X10紧定螺钉

槽口	型号	材质	表面处理	重量(g)	用途
8.2	HA01-CL-4040A-14 （单品供货）	6063-T5	喷砂氧化	18	用于2根槽宽为8.2mm的欧标型材（或者国标型材）切45度角后90度垂直连接。连接件隐藏在型材内，配用4颗M6紧定螺钉。
	HA01-CL-4040A-14-GT (成套供货)			22	

代码	类型	材质	表面处理
HA41-CL	L型槽内连接件	SUS304	单面拉丝

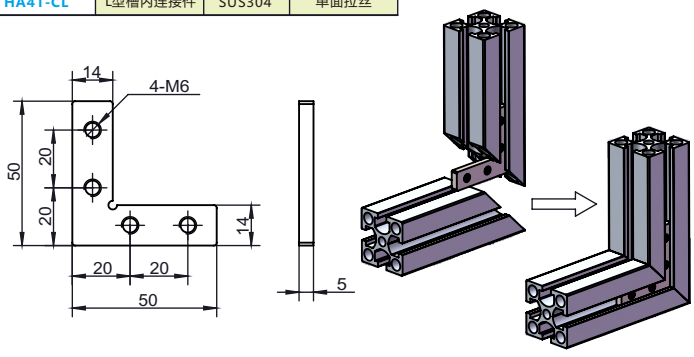

选型示例：HA41-CL-4040B-14
HA41-CL-4040B-14-GT

HA41-CL-4040B-14（国标欧标型材共用）	HA41-CL-4040B-14-GT（国标欧标型材共用）
x1 L型槽内连接件	x1 L型槽内连接件 x4 M6X10紧定螺钉

槽口	型号	材质	表面处理	重量(g)	用途
8.2	HA41-CL-4040B-14 （单品供货）	SUS304	单面拉丝	45	用于2根槽宽为8.2mm的欧标型材（或者国标型材）切45度角后90度垂直连接。连接件隐藏在型材内，配用4颗M6紧定螺钉。
	HA41-CL-4040B-14-GT (成套供货)			49	