选型示范 型号(❶代码・❷No.) GACC1

■请按步骤❶～❷选择型号和参数后进行订购。 交货期 型号区分: 代码 7 天发货

■低尘磁力扣

No.	零件名称	材质
①	磁铁	钕磁铁

GACC

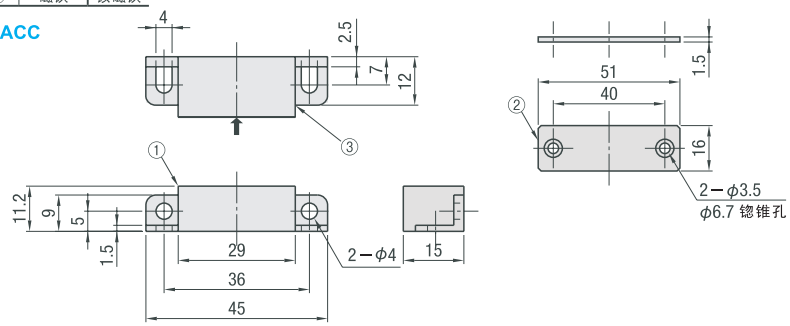

型号 代码	型号 No.	保持力 (kgf)	重量 (g)	颜色
GACC	3	2.0	24	① 乳白色

■特长
・磁铁为密封构造，具有防锈、防尘效果。
・最适用于无尘室的磁力扣。
① No.4不带吸附板。

选型示范 型号(❶代码・❷A) GACAS50

■请按步骤❶～❷选择型号和参数后进行订购。 交货期 型号区分: 代码 7 天发货

■球形扣

代码	材质	表面处理
GACAS	SUS316	—
GACASS	SUS304	—
GACASD	锌压铸件	镀铬

GACAS（不锈钢）
GACASS（不锈钢）
GACASD（锌压铸件）

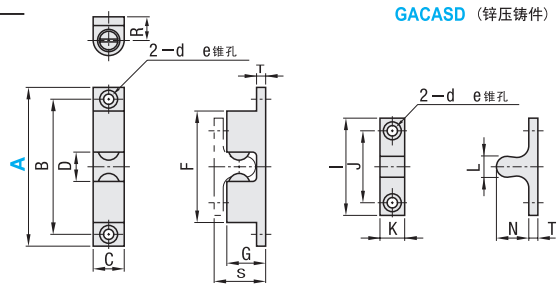

型号 代码	A	B	C	D	d	e	F	G	T	I	J	K	N	L	R	(S)	推力 N(kgf)	拉力 N(kgf)	重量 (g)
GACAS GACASS GACASD	43	35	8	5.9	3.2	6.2	28.4	10	2.5	25	16	7.5	8.5	4.5	6	13.5	20(2)	13(1.3)	16
	50	40	10	7.5	4.2	8.2	31.5	12.2	2.9	30	20	9	10.3	6	7.7	15.9	23(2.3)	18(1.8)	28
	70	60	13	13			51	17	4	42	30	10.5	15	10	10.5	23	56(5.7)	38(3.9)	78

询价④种方式
官网 http://www.srdfaa.com
深圳市仕瑞达自动化设备有限公司
全国免费 400-966-3863
客服热线 0755-27926613