止动螺丝型

代 码	材质	表面处理	附件
ACDSN	S45C	发黑	2个止动螺丝
ACPDSN		无电解镀镍	2个止动螺丝 (SUS)
ACSDSN	SUS304	—	

●D=6・8

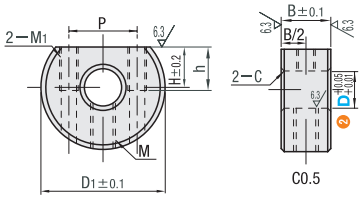

●D=10～30

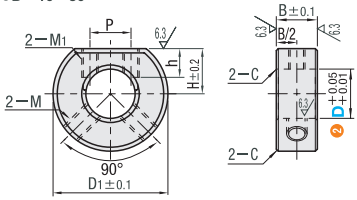

25/(6.3/)

开口型

①D+0.05 +0.01为线切割加工前的公差。

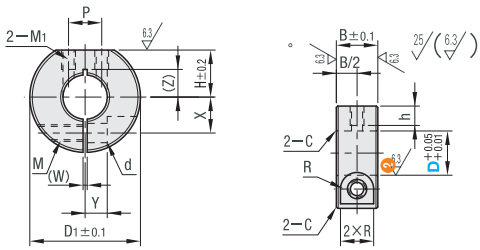

代 码	材质	表面处理	附件
ACDS	S45C	发黑	1个内六角螺栓
ACPDS		无电解镀镍	1个内六角螺栓 (SUS)
ACSSCDS	SUS304	—	
ACDSA	铝合金	—	

● S45C
SUS304

D	Z
8	8
10	10
12	10
13	10

①仅D8～13有开槽加工。

●铝合金

D	Z
8	8
10	10
12	10
15	12
16	12
20	13
25	16
30	18

分离型

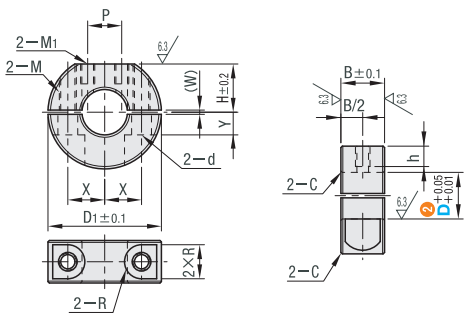

代 码	材质	表面处理	附件
ACDN	S45C	发黑	2个内六角螺栓
ACPDN		无电解镀镍	2个内六角螺栓 (SUS)
ACSSCDN	SUS304	—	
ACDNA	铝合金	—	

25/(6.3/)

选型示范 ❶代码❷D ACDS10

■请按步骤❶～❷选择型号和参数后进行订购。

交货期 型号区分: 代码 7 天发货

型号 ❶代 码	❷D	D1	B	H	M1	P	C	h	止动螺丝 M×长度
(止动螺丝型) ACDSN ACPDSN ACSDSN	6	20	8	6.5	M3	11	0.5	7	M4×4
	8	22		7		13			
	10	25		10		8			
	12	28	10	11	M4	10		5	M5×6
	15	30		12.5					
	20	35		15					
	25	42	12	18	M5	12		6	M6×6
	30	45		20			1	5	

型号 ❶代 码	❷D	D1	B	M (粗牙螺纹)	d	R	H	M1	P	C	h	(W)	X	Y
(开口型) ACDS ACPDS ACSSCDS ACDSA (分离型) ACDN ACPDN ACSSCDN ACDNA	8	30	15	M5	5.5	4.5	13	M3	8	0.5	7	1.5	10	6
	10	35					15	M4	10				11.5	
	12													
	13													
	15	40		M6	7	6	17	M5	12				13	8
	16													
	18	45					18.5		15		9		15	
	20													
	25	50					21		20		10		18	10
	30	55					23.5		21	1			20	
	35	60					26	M6	23			2.0	23	12
	40	70	18	M8	9	7	30		26		12		26	13
	50	85	22	M10	11	9	37	M8	28		13	3.0	32	16