选型示范

型号(❶代码·❷D)
FCRLM10
FCSLM12

交货期 型号区分: 代码 7 天发货

■内螺纹型

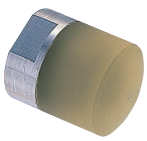

代码		压块		金属芯
平头型	圆型	硬度	材质	材质
FCRLH	FCRSH	肖氏A90	乙醚类聚氨酯	SUS304
FCRLM	FCRSM	肖氏A70	酯类聚氨酯	
FCRLL	FCRSL	肖氏A50		

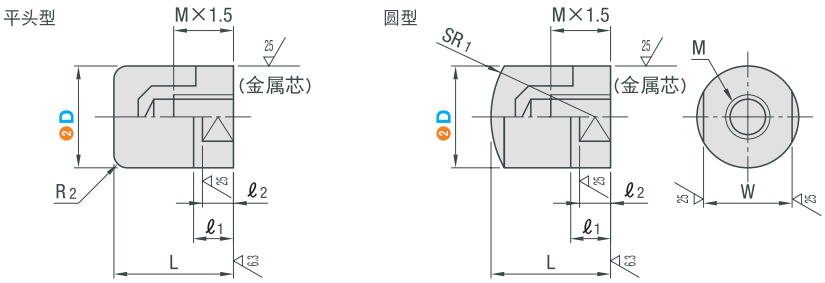

型号 ❶代码		❷D	L	M×螺距	SR1	R2	ℓ1	ℓ2	W
平头型	圆型	8	12	M3×0.5	8	1	5	4	7
FCRLH	FCRSH	10	15	M4×0.7	10				8
FCRLM	FCRSM	12	16	M5×0.8	12	2			10
FCRLL	FCRSL	16	20	M6×1.0	16		6	5	14
		20	25	M8×1.25	20	3	8	6	17

❶聚氨酯橡胶随着时间的推移可能会变色，但对材质的特性等并无影响。 ❷聚氨酯橡胶热粘接在金属芯上。

■外螺纹型

代码		压块		金属芯
平头型	圆型	硬度	材质	材质
FCSLH	FCUSH	肖氏A90	乙醚类聚氨酯	SUS304
FCSLM	FCSSM	肖氏A70	酯类聚氨酯	
FCSLL	FCUSL	肖氏A50		

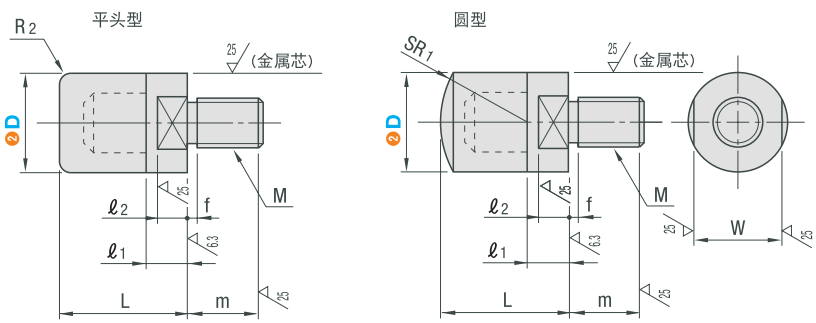

型号 ❶代码		❷D	L	M×螺距 (粗牙螺纹)	SR1	R2	m	ℓ1	ℓ2	f	W
平头型	圆型	6	10	M3×0.5	6	1	4.5	5	4	1	5
FCSLH	FCUSH	8	12	M4×0.7	8		6				7
FCSLM	FCSSM	10	15	M5×0.8	10		7				8
FCSLL	FCUSL	12	16	M6×1.0	12	2	10			1.5	10
		16	20	M8×1.25	16		12	6	5	2	14
		20	25	M10×1.5	20	3	14	8	6		17

❶聚氨酯橡胶随着时间的推移可能会变色，但对材质的特性等并无影响。 ❶聚氨酯橡胶热粘接在金属芯上。