代码	类型	材质	表面处理
HA41-BL-E10	钣金连接件	SUS304	单面拉丝

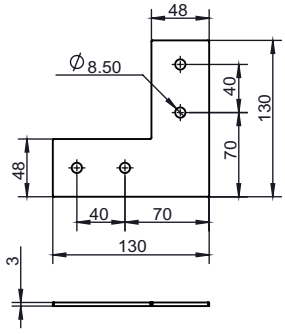

安装使用示例

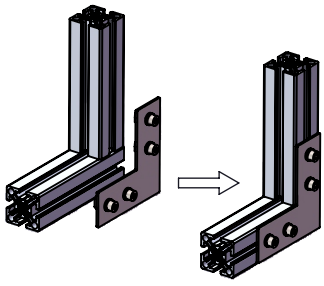

选型示例：HA41-BL-E10-48-130（单品）
HA41-BL-E10-48-130-T

HA41-BL-E10-48-130（单品）	HA41-BL-E10-48-130-T（欧标型材配用）
x1钣金连接件	x1钣金连接件 x4 M8X16螺栓 x4 M8平垫圈 x4 M8弹簧垫圈 x4 M8 T型螺母

槽口	型号	材质	表面处理	重量(g)	用途
10	HA41-BL-E10-48-130 （单品供货） HA41-BL-E10-48-130-T（成套供货）	SUS304	单面拉丝	239 347	用于2根槽宽为10.2mm的欧标型材L形连接，配用4颗M8的螺栓及相对应的T型螺母，弹簧垫圈和平垫圈。

代码	类型	材质	表面处理
HA01-CL	L型槽内连接件	6063-T5	喷砂氧化

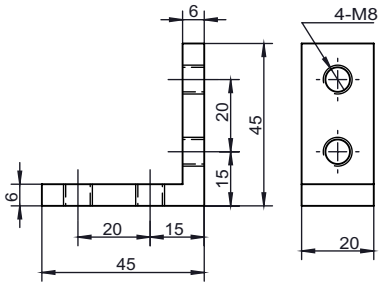

安装使用示例

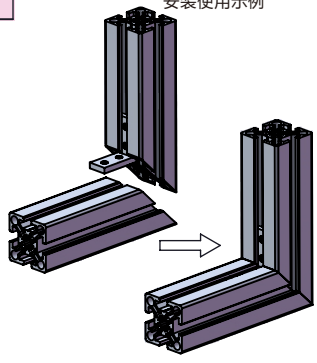

选型示例：HA01-CL-4545A（单品）
HA01-CL-4545A-T

HA01-CL-4545A（单品）	HA01-CL-4545A-T（欧标型材配用）
x1 L型槽内连接件	x1 L型槽内连接件 x4 M8X10紧定螺钉

槽口	型号	材质	表面处理	重量(g)	用途
10	HA01-CL-4545A （单品供货） HA01-CL-4545A-T （成套供货）	6063-T5	喷砂氧化	25 45	用于2根槽宽为10.2mm的欧标型材一端切割45°后90°连接。配用4颗M8紧定螺钉。

代码	类型	材质	表面处理
HA41-CL	L型槽内连接件	SUS304	拉丝

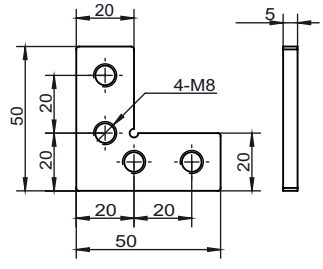

安装使用示例

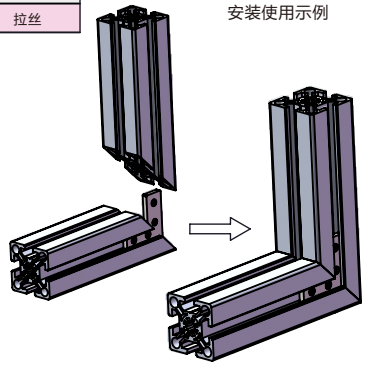

选型示例：HA41-CL-4545B（单品）
HA41-CL-4545B-T

HA41-CL-4545B（单品）	HA41-CL-4545B-T（欧标型材配用）
x1 L型槽内连接件	x1 L型槽内连接件 x4 M8X10紧定螺钉

槽口	型号	材质	表面处理	重量(g)	用途
10	HA41-CL-4545B (单品供货) HA41-CL-4545B-T （成套供货）	6063-T5	喷砂氧化	58 78	用于2根槽宽为10.2mm的欧标型材一端切割45°后90°连接。配用4颗M8紧定螺钉。