选型示范

型号(❶代码・❷M) — ❸A
HEMNT16 — 130

■请按步骤❶～❸选择型号和参数后进行订购。

交货期 型号区分：代码 7 天发货

■旋转型

HEMNT (钢)
HEMNS (不锈钢)

代码	调整块部		螺纹部・螺帽	
	材质	表面处理	材质	表面处理
HEMNT	S45C	铬酸盐光泽处理	SS400	铬酸盐光泽处理
HEMNS	SUS304	—	SUS304	—

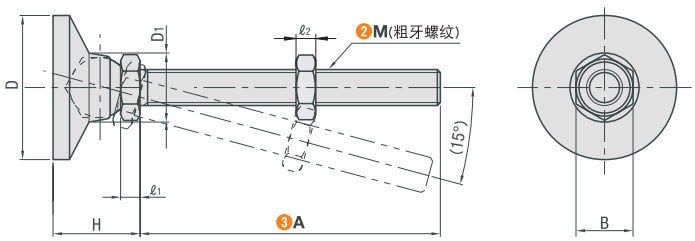

(!)可360°方向倾斜。

型号 ❶代码	❷M—❸A	D	D1	H	ℓ1	ℓ2	B	耐垂直负载(kN)	重量(g)
HEMNT (钢) HEMNS (不锈钢)	10— 75	32	21	22	6	8	17	11.0	342
	10—100								351
	12— 75	48	23	29	7.5	10	19	16.0	378
	12—100								390
	16—100	60	27	32	10	13	24	28.3	430
	16—130								445

选型示范

型号(❶代码・❷M)
HEMT10

■请按步骤❶～❷选择型号和参数后进行订购。

交货期 型号区分：代码 7 天发货

■螺纹管座型

HEMT
(钢)
HEEMS
(不锈钢)

代码	材质	表面处理	套管	表面处理
HEMT	机械结构用碳素钢	无电解镀镍	SUM24	无电解镀镍
HEEMS	SUS303	—	SUS303	—

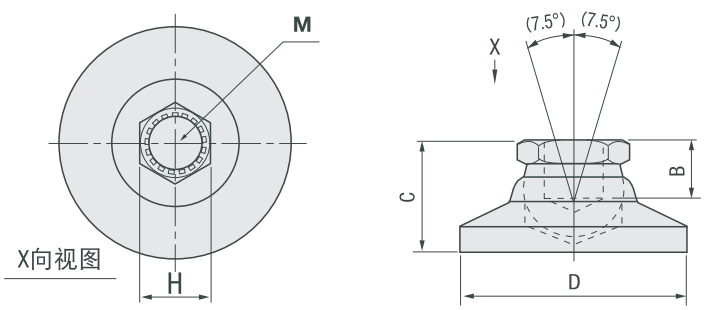

型号 代码	M(粗牙螺纹	H	C	D	B	耐垂直负载(kN)	重量(g)
HEMT (钢) HEEMS (不锈钢)	6	10	14	19	4	3.1	17
	8	13	18	25	8	4.1	34
	10	17	22	32	10	15.4	65
	12	19	29	48	11	20.5	167
	16	22	32	64	11	24.6	354

kgf(负载)=N×0.101972