选型示范 型号(❶代码·❷M)
FCJCF10

交货期 型号区分: 代码 7 天发货

代 码	组件	安装法兰		气缸连接件		
		材质	表面处理	材质	硬度	表面处理
方法兰型类型	FCJCF	S45C	发黑	S45C	28～33HRC	发黑
	FCJCFM		无电解镀镍			无电解镀镍
	FCJCFS	SUS304	—	SUS304	—	—
方法兰型薄型	FCJCFT	S45C	发黑	S45C	28～33HRC	发黑

●安装法兰 M6～10

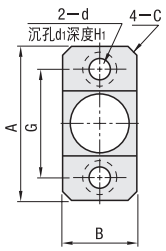

●安装法兰 M14～26

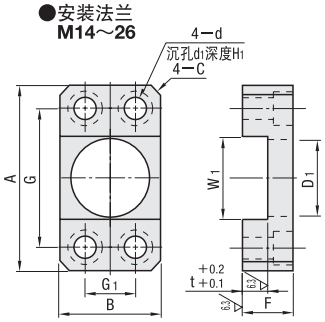

●气缸连接件

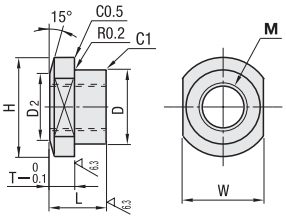

(配合时的状态)

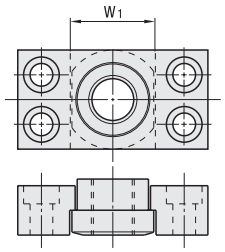

■方法兰型

型号		气缸连接件							安装法兰											
❶代码	❷M	M×螺距	L	D	D2	H	T	W	A	G	B	G1	W1	D1	t	F	d	d1	H1	C
组件 FCJCF FCJCFM FCJCFS	6	6×1.0	10	12	11	16	4	13	38	26	16	—	14	13	4	8	4.5	8	4	2
	8	8×1.25	12	14	13	20	5	16	43	30	20		17	15	5	10	5.5	9.5	5	
	10	10×1.25	16	18	15	24	7	20	50	35	24		21	19	7	14	7	11	6	3
	14	14×1.5	18	24	20	32	8	26	60	45	32	16	27	25	8	16				
	18	18×1.5	20	30	26	38	9	33	75	55	38	20	34.5	31.5	9	18	10	14	8	
	22	22×1.5	24	35	30	48	11	40	90	65	48	25	42	37	11	22	12	17.5	10	4
	26	26×1.5	28	40	32	54	13	45	100	75	54	30	47	42	13	26				

■方法兰薄型

型号		气缸连接件							安装法兰											
❶代码	❷M	M×螺距	L	D	D2	H	T	W	A	G	B	G1	W1	D1	t	F	d	d1	H1	C
组件 FCJCFT	10	10×1.25	8	18	15	24	3.5	20	50	35	24	—	21	19	3.5	7	7	11	4	3
	14	14×1.5	9	24	20	32	4	26	60	45	32	16	27	25	4	8				
	18	18×1.5	10	30	26	38	4.5	33	75	55	38	20	34.5	31.5	4.5	9	10	14	5	

■挡板

代 码	材质	硬度	表面处理
FCPFJ	S45C	28～33HRC	发黑
FCPFJM			无电解镀镍
FCPFJS	SUS304	—	—

(No.6～10) (No.14～22)

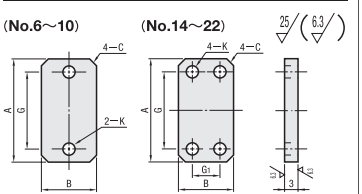

型号		A	G	B	G1	K	C
❶代码	❷No.						
FCPFJ FCPFJM FCPFJS	6	38	26	16	—	4.5	2
	8	43	30	20		5.5	
	10	50	35	24		7	3
	14	60	45	32	16		
	18	75	55	38	20	10	
	22	90	65	48	25	12	4

①浮动接头 法兰安装型 方法兰型用挡板。

询价④种方式
官网 http://www.srdfaa.com
深圳市仕瑞达自动化设备有限公司
全国免费 400-966-3863
客服热线 0755-27926613