选型示范

型号(❶代码·❷M)
EDBLD6
EDBID10A

交货期 型号区分: 代码 5 天发货

■钢珠连接 L型

EDBLD
(右旋螺纹)
EDBLDL
(左旋螺纹)

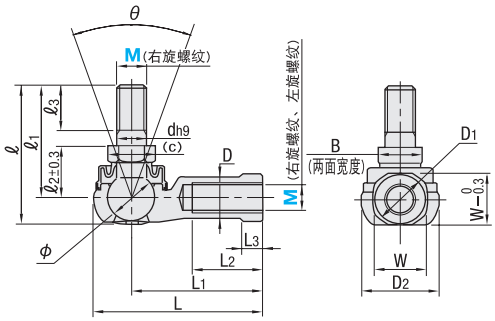

1. 球面间隙 单位: mm

	EDBLD·EDBLDL
径向间隙	0.02～0.06
轴向间隙	0.3以下

2. 建议带钢珠的柄轴部的孔配合公差采用H10。
3. 屈服点强度(Pk)表示各图(使用范例)所示方向的强度。

●机械性质
· 抗拉强度 275～314N/mm²
· 屈服强度(0.2%) 216～245N/mm²

材质 固定座: 高强度锌合金
※M4·5 高强度铝合金
柄(带钢珠)部: S35C(20～28HRC)
橡皮套: NBR系特殊合成橡胶
硬度 球面部 650HV～

型号		固定座部									柄(带钢珠)部									容许倾斜角 θ	屈服点强度 Pk(N)	静负载容量 径向Cs(N)	重量 (g)
❶代码	❷M	D	D1	D2	L	L1	L2	M×P	L3	W	dh9		(c)	ℓ	ℓ1	ℓ2	ℓ3	B	球面直径 φmm				
EDBLD (右旋螺纹) EDBLDL (左旋螺纹)	4	7.5	9.5	13	24.5	18	8	M4×0.7	4	8	4	0 −0.030	8.1	20	15	7	6	7	7.938	40°	1370	4510	7
	5	9	12	15	34.5	27	15	M5×0.8	5	10	5		9.2	26.7	21	10	8	8	9.525		2250	6470	12
	6	10	13	16	38	30	16	M6×1.0	5	11	6		11.6	32.6	26	11	11	10	11.112		3920	9900	26
	8	12.5	16	19	45.5	36	19	M8×1.25	6	14	8	0 −0.036	13.8	38.6	31	14	12	12	12.7		6570	12500	49
	10	14.5	19	25	55.5	43	23	M10×1.5	7	17	10		16.2	52.3	43	17	21	14	15.875		11300	18300	90
	10A							M10×1.25						46.3	37		15						87
	12	17.5	22	29	64.5	50	26	M12×1.75	8	19	12	0 −0.043	19.6	59.7	49	19	24	17	19.05		16400	26700	148
	12A							M12×1.25						52.7	42		17						143
	14	20	25	34	74	57	30	M14×2.0	10	22	14		21.9	74.4	62	21.5	28	19	22.225		19800	36400	245
	14A							M14×1.5						68.4	56		22						235
	16	22	27	38	83	64	34	M16×2.0	11	24	16		25.4	80	66	23.5	29	22		30°	26900		325
	16A							M16×1.5						74	60		23						315

国际单位1N=0.102kgf

■钢珠连接 直线型

EDBID
(右旋螺纹)
EDBIDL
(左旋螺纹)

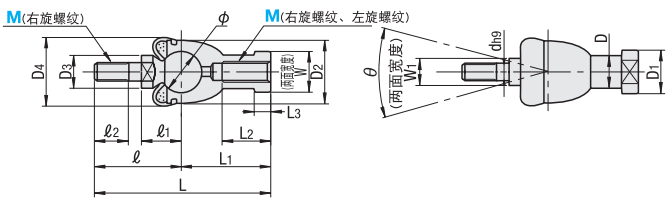

1. 球面间隙 单位: mm

	EDBID · EDBIDL
径向间隙	0.03以下
轴向间隙	0.1以下

2. 建议带钢珠的柄轴部的孔配合公差采用H10。
3. 屈服点强度(Pk)表示各图(使用范例)所示方向的强度。

材质 固定座: 高强度锌合金
柄(带钢珠)部: S35C(20～28HRC)
橡皮套: NBR系特殊合成橡胶
硬度 球面部 650HV～

型号		固定座部									柄(带钢珠)部										容许倾斜角 θ	屈服点强度 Pk(N)	静负载容量 径向Cs(kN)		重量 (g)
❶代码	❷M	D	D1	D2	L	L1	L2	M×P	L3	W	dh9		ℓ	ℓ1	ℓ2	W1	D3	D4	球面直径 φmm				拉伸 Cs(N)	压缩 Cs(N)	
EDBID (右旋螺纹) EDBIDL (左旋螺纹) ①M16A仅限RBID	5	9	11	17	46	24	12	M5×0.8	4	9	5	0 −0.030	22	11	8	7	9	20	11.112	25°	2840	5690	11400	25
	6	10	13	20	55.2	28	15	M6×1.0	5	11	6		27.2	12.2	11	8	10		12.7		3730	7450	14900	40
	8	12.5	16	24	65	32	16	M8×1.25	6.5	14	8	0 −0.036	33	16	12	10	12	24	15.875		5880	11700	23200	75
	10	15	19	28	80.5	35	18	M10×1.5		17	10		45.5	19.5	21	11	14	30	19.05		8430	16800	33500	123
	10A				74.5			M10×1.25					39.5		15									120
	12	17.5	22	32	91	40	20	M12×1.75		19	12		51	21	24	17	19	32	22.225		11400	22800	45600	190
	12A				84			M12×1.25					44		17									185
	14	20	25	36	109	45	25	M14×2.0	8	22	14		64	23.5	28			38	25.4	17°	14900	29800	59600	280
	14A				103			M14×1.5					58		22									275
	16	22	27	40	118	50	27	M16×2.0			16		68	25.5	29	19	22	44						370
	16A				112			M16×1.5					62		23									360

国际单位1N=0.102kgf

询价④种方式
官网 http://www.srdfaa.com
深圳市仕瑞达自动化设备有限公司
全国免费 400-966-3863
客服热线 0755-27926613