代码	类型	材质	表面处理
HA01-JY-E10	挤压角码	6063-T5	喷砂氧化

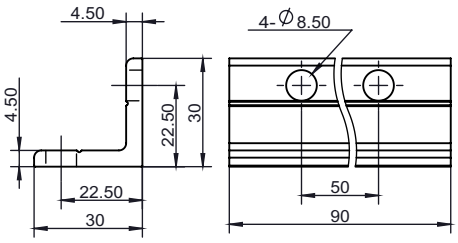

安装使用示例

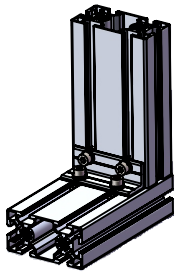

选型示例：HA01-JY-E10-30-90 （单品）
HA01-JY-E10-30-90-T

HA01-JY-E10-30-90（单品）	HA01-JY-E10-30-90-T（欧标型材配用）
x1 挤压角码	x1 挤压角码 x4 M8X16螺栓 x4 M8平垫圈 x4 M8弹簧垫圈 x4 M8 T型螺母

槽口	型号	材质	表面处理	重量(g)	用途
10	HA01-JY-E10-30-90 （单品供货） HA01-JY-E10-30-90-T（成套供货）	6063-T5	喷砂氧化	57.5 165.5	用于两根槽宽为10.2mm的欧标型材相互垂直连接，配用4颗M8的螺栓及相对应的T型螺母，弹簧垫圈和平垫圈。

代码	类型	材质	表面处理
HA01-JY-E10	挤压角码	6063-T5	喷砂氧化

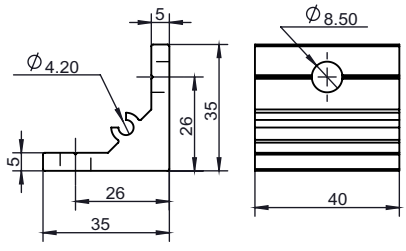

安装使用示例

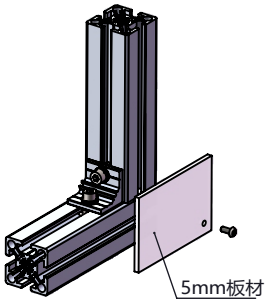

选型示例：HA01-JY-E10-35-40 （单品）
HA01-JY-E10-35-40-T

HA01-JY-E10-35-40（单品）	HA01-JY-E10-35-40-T（欧标型材配用）
x1挤压角码	x1挤压角码 x2 M8X16螺栓 x2 M8平垫圈 x2 M8弹簧垫圈 x2 M8 T型螺母

槽口	型号	材质	表面处理	重量(g)	用途
10	HA01-JY-E10-35-40 （单品供货） HA01-JY-E10-35-40-T（成套供货）	6063-T5	喷砂氧化	42.8 96.8	用于两根槽宽为10.2mm的欧标型材相互垂直连接，配用2颗M8的螺栓及相对应的T型螺母，弹簧垫圈和平垫圈。

代码	类型	材质	表面处理
HA01-JY-E10	挤压角码	6063-T5	喷砂氧化

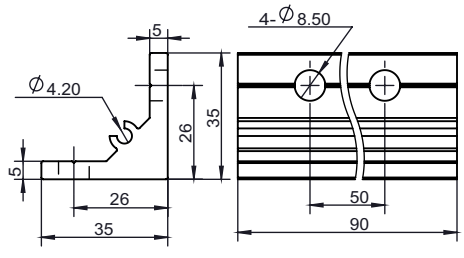

安装使用示例

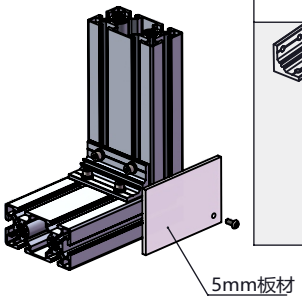

选型示例：HA01-JY-E10-35-90 （单品）
HA01-JY-E10-35-90-T

HA01-JY-E10-35-90（单品）	HA01-JY-E10-35-90-T（欧标型材配用）
x1挤压角码	x1挤压角码 x4 M8X16螺栓 x4 M8平垫圈 x4 M8弹簧垫圈 x4 M8 T型螺母

槽口	型号	材质	表面处理	重量(g)	用途
10	HA01-JY-E10-35-90 （单品供货） HA01-JY-E10-35-90-T（成套供货）	6063-T5	喷砂氧化	96.7 204.7	用于两根槽宽为10.2mm的欧标型材相互垂直连接，配用4颗M8的螺栓及相对应的T型螺母，弹簧垫圈和平垫圈。