代码	类型	材质	表面处理
HA41-BL-E10	钣金连接件	SUS304	单面拉丝

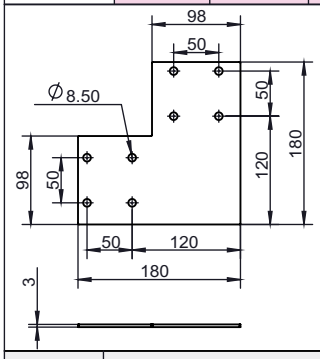

安装使用示例

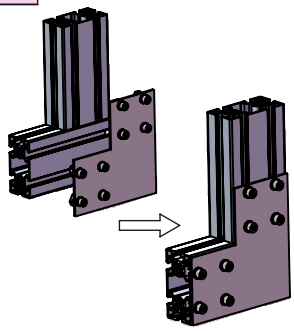

选型示例：HA41-BL-E10-98-180（单品）
HA41-BL-E10-98-180-T

HA41-BL-E10-98-180（单品）	HA41-BL-E10-98-180-T（欧标型材配用）
x1钣金连接件	x1钣金连接件 x8 M8X16螺栓 x8 M8平垫圈 x8 M8弹簧垫圈 x8 M8 T型螺母

槽口	型号	材质	表面处理	重量(g)	用途
10	HA41-BL-E10-98-180（单品供货） HA41-BL-E10-98-180-T（成套供货）	SUS304	单面拉丝	605 821	用于2根槽宽为10.2mm的欧标型材L形连接，配用8颗M8的螺栓及相对应的T型螺母，弹簧垫圈和平垫圈。

代码	类型	材质	表面处理
HA41-BL-E10	钣金连接件	SUS304	单面拉丝

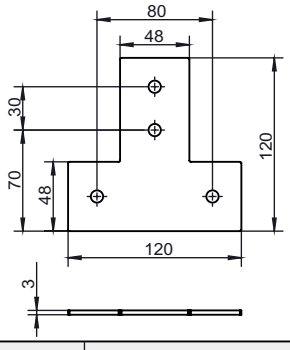

安装使用示例

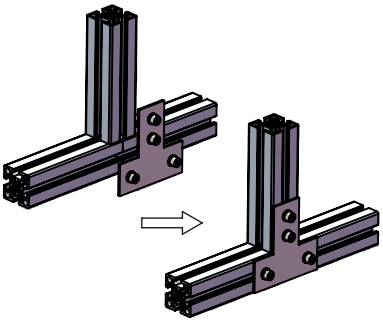

选型示例：HA41-BL-E10-48-120（单品）
HA41-BL-E10-48-120-T

HA41-BL-E10-48-120（单品）	HA41-BL-E10-48-120-T（欧标型材配用）
x1钣金连接件	x1钣金连接件 x4 M8X16螺栓 x4 M8平垫圈 x4 M8弹簧垫圈 x4 M8 T型螺母

槽口	型号	材质	表面处理	重量(g)	用途
10	HA41-BL-E10-48-120（单品供货） HA41-BL-E10-48-120-T（成套供货）	SUS304	单面拉丝	216 324	用于3根槽宽为10.2mm的欧标型材T形连接，配用4颗M8的螺栓及相对应的T型螺母，弹簧垫圈和平垫圈。

代码	类型	材质	表面处理
HA41-BL-E10	钣金连接件	SUS304	单面拉丝

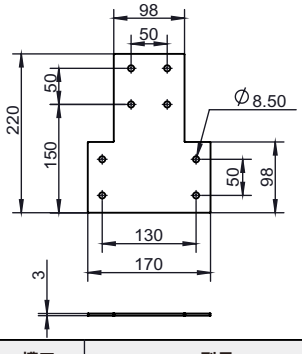

安装使用示例

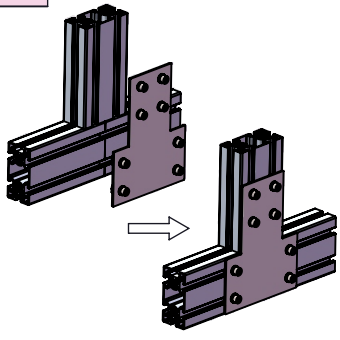

选型示例：HA41-BL-E10-98-170（单品）
HA41-BL-E10-98-170-T

HA41-BL-E10-98-170（单品）	HA41-BL-E10-98-170-T（欧标型材配用）
x1钣金连接件	x1钣金连接件 x8 M8X16螺栓 x8 M8平垫圈 x8 M8弹簧垫圈 x8 M8 T型螺母

槽口	型号	材质	表面处理	重量(g)	用途
10	HA41-BL-E10-98-170（单品供货） HA41-BL-E10-98-170-T（成套供货）	SUS304	单面拉丝	676 892	用于3根槽宽为10.2mm的欧标型材T形连接，配用8颗M8的螺栓及相对应的T型螺母，弹簧垫圈和平垫圈。

询价④种方式
官网 http://www.srdfaa.com
深圳市仕瑞达自动化设备有限公司
全国免费 400-966-3863
客服热线 0755-27926613