定位销 高硬度不锈钢 小头锥角/直锥·球面型
压入·内螺纹型

选型示范

型号(❶代码·❷D)—❸P—❹L—❺B—❻E

DAAFSA8 — P6.01 — L8 — B5.3

DAAFSA8 — P6.01 — L8 — B5.3 — E2.5

■请按步骤❶～❻选择型号和参数后进行订购。

交货期 型号区分: 代码 7 天发货

标准加工品

材质	硬度	销形状	压入 m6	压入 p6	内螺纹 g6
高硬度不锈钢	35HRC～	圆型	DAAFSA	DAAFSPA	DAAFSTA
		多棱型	DAAFSD	DAAFSPD	DAAFSTD

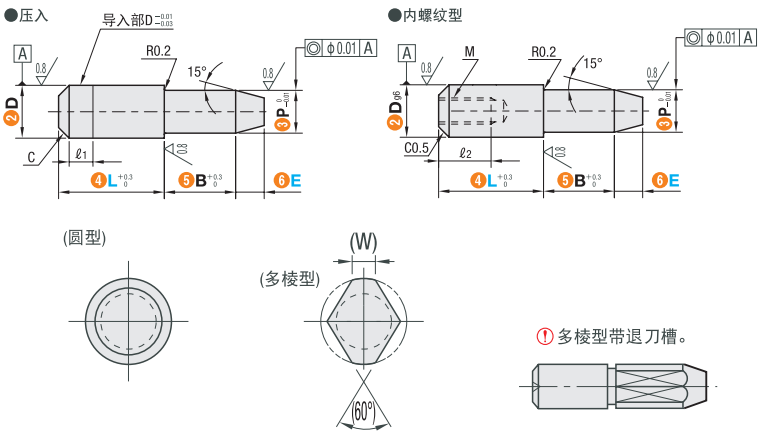

❶多棱型带退刀槽。

■公差选择

D	m6	p6	g6
3	+0.008 +0.002	+0.012 +0.006	−0.002 −0.008
4～6	+0.012 +0.004	+0.02 +0.012	−0.004 −0.012
8 · 10	+0.015 +0.006	+0.024 +0.015	−0.005 −0.014

■压入

型号 ❶代码	❷D	❸P 最小单位0.01mm	❹L 最小单位1mm	❺B 最小单位0.1mm	❻E 无指定	❻E 最小单位0.1 mm	C	ℓ1	(W)
<圆型> DAAFSA(m6) DAAFSPA (p6) <多棱型> DAAFSD(m6) DAAFSPD(p6)	3	1.00 (2.00)～ 3.00	3 (4) ～10	2.0～10.0	0.5	0.5～10.0	0.5	1	1
	4	2.00～ 4.00			1		1		
	5	2.00～ 5.00			2				1.2
	6	2.00～ 6.00		2.0～12.0					1.5
	8	2.00 (3.00)～ 8.00		2.0～15.0	3				1.8
	10	6.00～10.00	4 (5) ～10	2.0～20.0					2.2

❶P尺寸( )适用于多棱型

■内螺纹型

型号 ❶代码	❷D	❸P 最小单位0.01mm	❹L 最小单位1mm	❺B 最小单位0.1mm	❻E 无指定	❻E 最小单位0.1 mm	(W)	M (粗牙螺纹)	推荐紧固扭矩 N · cm	ℓ2
DAAFSTA(圆型) DAAFSTD(多棱型)	6	4.00～ 6.00	8 ～12	2.0～12.0	2	0.5～10.0	1.5	M3	147	5
	8	6.00～ 8.00	11～16	2.0～15.0			1.8	M4	333	6
	10	7.00～10.00	11～20	3.0～20.0	3		2.2	M5	676	8

选型示范

型号(❶代码·❷D公差选择·❸D)—❹L—❺E—❻A°

DAALSTAM6 — L14.0 — E2.5 — A30

■请按步骤❶～❻选择型号和参数后进行订购。

交货期 型号区分: 代码 8 天发货

材质	硬度	形状部	代码 压入	代码 内螺纹
高硬度不锈钢	35HRC～	锥型	DAALSTA	DAALSTTA
		球面型	DAALSQA	DAALSQTA

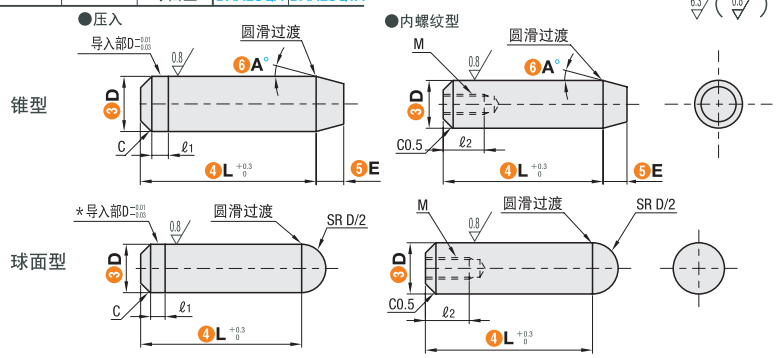

■压入

型号 ❶代码	❷D公差	❸D	❹L 最小单位0.1mm	❺E (仅锥型) 最小单位0.1mm	❻A° 选择	C	ℓ1
DAALSTA(锥型) DAALSQA(球面型)	M(m6) P(p6) G(g6) H(h7)	3	3.0～40.0	0.5～10.0	15 30 45 60	0.5	1
		4				1	
		5					
		6					
		8					
		10					

■内螺纹型

型号 ❶代码	❷D公差	❸D	❹L 最小单位0.1mm	❺E (仅锥型) 最小单位0.1mm	❻A° 选择	M 粗牙螺纹	推荐紧固扭矩 N · cm	ℓ2
DAALSTTA(锥型) DAALSQTA(球面型)	M(m6) P(p6) G(g6) H(h7)	6	10.0～40.0	0.5～10.0	15 30 45 60	M3	147	5
		8	15.0～40.0			M4	333	6
		10				M5	676	8