代码	类型	材质	表面处理
HA21-TL-E8	三向连接件	锌合金	铝色

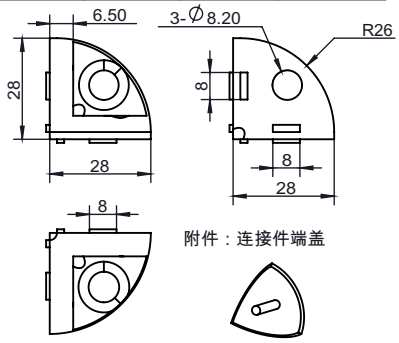

安装使用示例

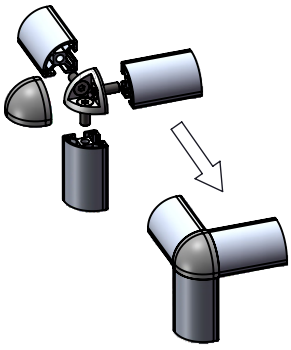

选型示例：HA21-TL-E8-3030R（单品）
HA21-TL-E8-3030R-T

HA21-TL-E8-3030R（单品）	HA21-TL-E8-3030R-T（欧标型材配用）
x1 三向连接件 x1 连接件端盖	x1 三向连接件 x3 M8X16 沉头螺丝 x1 连接件端盖

槽口	型号	材质	表面处理	重量(g)	用途
8.2	HA21-TL-E8-3030R （单品供货） HA21-TL-E8-3030R-T （成套供货）	锌合金	铝色	49.4 79.4	用于3根槽宽为8.2mm的欧标型材三向90°连接。配用3颗M8沉头螺钉。

代码	类型	材质	表面处理
HA21-TL-E8	三向连接件	锌合金	铝色

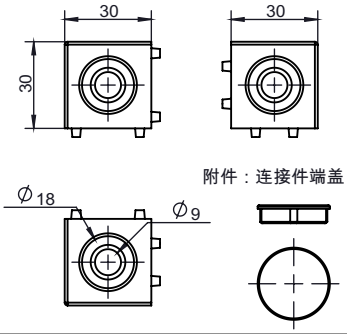

安装使用示例

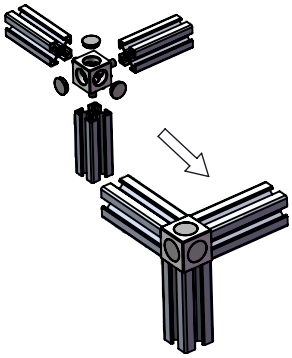

选型示例：HA21-TL-E8-3030A
HA21-TL-E8-3030A-T

HA21-TL-E8-3030A（单品）	HA21-TL-E8-3030A-T（欧标型材配用）
x1 三向连接件 x3 三向连接件端盖	x1 三向连接件 x3 M8X16 沉头螺丝 x3 三向连接件端盖

槽口	型号	材质	表面处理	重量(g)	用途
8.2	HA21-TL-E8-3030A （单品供货） HA21-TL-E8-3030A-T （成套供货）	锌合金	铝色	95.5 125.5	用于3根槽宽为8.2mm的欧标型材三向90°连接。配用3颗M8沉头螺钉。3根型材一端中心孔需攻螺纹。

代码	类型	材质	表面处理
HA21-DL-E8	二通连接件	锌合金	铝色

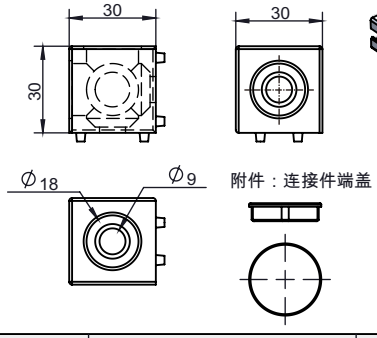

安装使用示例

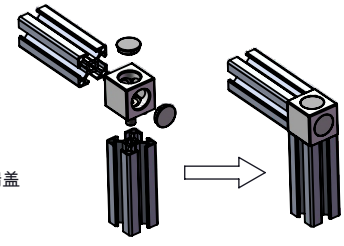

选型示例：HA21-DL-E8-3030
HA21-DL-E8-3030-T

HA21-DL-E8-3030（单品）	HA21-DL-E8-3030-T（欧标型材配用）
x1 二通连接件 x2 三向连接件端盖	x1 二通连接件 x2 M8X16 沉头螺丝 x2 三向连接件端盖

槽口	型号	材质	表面处理	重量(g)	用途
8.2	HA21-DL-E8-3030 （单品供货） HA21-DL-E8-3030-T （成套供货）	锌合金	铝色	104.4 134.4	用于2根槽宽为8.2mm的欧标型材两向90°连接。配用2颗M8沉头螺钉。两根型材一端中心孔需攻螺纹。