| 代码 | 类型 | 材质 | 表面处理 |
|---|---|---|---|
| HA01-JY-E10 | 挤压角码 | 6063-T5 | 喷砂氧化 |

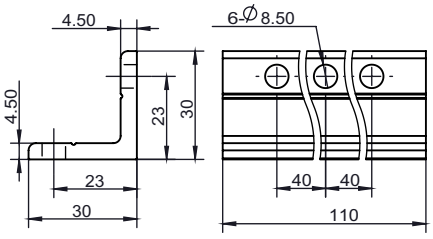


安装使用示例

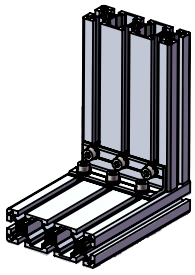

选型示例：HA01-JY-E10-30-110（单品）
HA01-JY-E10-30-110-R

| HA01-JY-E10-30-110（单品） | HA01-JY-E10-30-110-R（日标型材配用） |
|---|---|
| x1 挤压角码 | x1 挤压角码<br>x6 M8X16螺栓<br>x6 M8平垫圈<br>x6 M8弹簧垫圈<br>x6 M8 T型螺母 |

| 槽口 | 型号 | 材质 | 表面处理 | 重量(g) | 用途 |
|---|---|---|---|---|---|
| 10 | HA01-JY-E10-30-110 （单品供货）<br>HA01-JY-E10-30-110-R（成套供货） | 6063-T5 | 喷砂氧化 | 71.24<br>233.24 | 用于两根槽宽为10mm的日标型材相互垂直连接，配用6颗M8的螺栓及相对应的T型螺母，弹簧垫圈和平垫圈。 |

| 代码 | 类型 | 材质 | 表面处理 |
|---|---|---|---|
| HA01-JY-E10 | 挤压角码 | 6063-T5 | 喷砂氧化 |

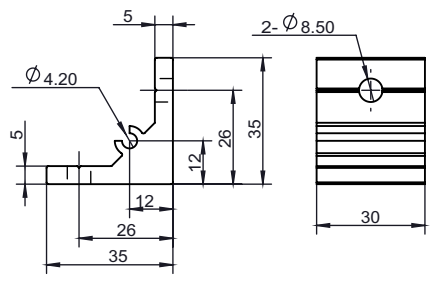


安装使用示例

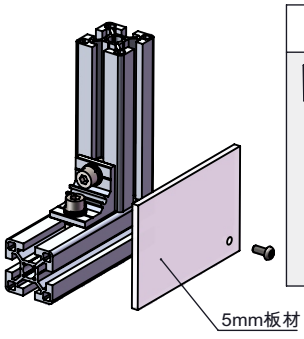


选型示例：HA01-JY-E10-35-30（单品）
HA01-JY-E10-35-30-R

| HA01-JY-E10-35-30（单品） | HA01-JY-E10-35-30-R（日标型材配用） |
|---|---|
| x1 挤压角码 | x1 挤压角码<br>x2 M8X20螺栓<br>x2 M8平垫圈<br>x2 M8弹簧垫圈<br>x2 M8 T型螺母 |

| 槽口 | 型号 | 材质 | 表面处理 | 重量(g) | 用途 |
|---|---|---|---|---|---|
| 10 | HA01-JY-E10-35-30 （单品供货）<br>HA01-JY-E10-35-30-R（成套供货） | 6063-T5 | 喷砂氧化 | 32.4<br>86.4 | 用于两根槽宽为10mm的日标型材相互垂直连接，配用2颗M8的螺栓及相对应的T型螺母，弹簧垫圈和平垫圈。 |

| 代码 | 类型 | 材质 | 表面处理 |
|---|---|---|---|
| HA01-JY-E10 | 挤压角码 | 6063-T5 | 喷砂氧化 |

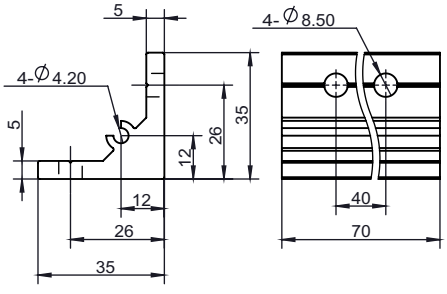


安装使用示例

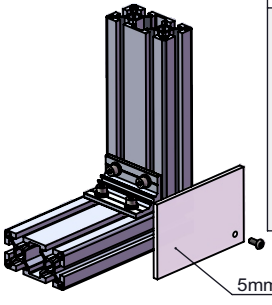


选型示例：HA01-JY-E10-35-70（单品）
HA01-JY-E10-35-70-R

| HA01-JY-E10-35-70（单品） | HA01-JY-E10-35-70-R（日标型材配用） |
|---|---|
| x1 挤压角码 | x1 挤压角码<br>x4 M8X20螺栓<br>x4 M8平垫圈<br>x4 M8弹簧垫圈<br>x4 M8 T型螺母 |

| 槽口 | 型号 | 材质 | 表面处理 | 重量(g) | 用途 |
|---|---|---|---|---|---|
| 10 | HA01-JY-E10-35-70 （单品供货）<br>HA01-JY-E10-35-70-R（成套供货） | 6063-T5 | 喷砂氧化 | 75.83<br>183.83 | 用于两根槽宽为10mm的日标型材相互垂直连接，配用4颗M8螺栓及相对应的T型螺母，弹簧垫圈和平垫圈。 |





询价④种方式
官网 http://www.srdfaa.com
深圳市仕瑞达自动化设备有限公司
全国免费 400-966-3863
客服热线 0755-27926613